TÄRKEÄÄ TIETOA

KULJETTAJA JA MATKUSTAJA
Tämä moottoripyörä on suunniteltu kuljettajan ja yhden matkustajan kuljetukseen. Älä koskaan ylitä pyörän maksimikantavuutta, mukaan laskien lisävarusteet ja kuorma.

MAANTIEKÄYTTÖÖN
Tämä moottoripyörä on suunniteltu ainoastaan maantiekäyttöön.

LUE TÄMÄ OMISTAJAN KÄSIKIRJA HUOLELLISESTI
Kiinnitä erityistä huomiota turvaohjeisiin joita esiintyy kirjan eri osissa. Nämä viestit ovat kokonaan selitetty "muutama sana turvallisuudesta" osassa, joka esiintyy ennen sisällysluetteloa.

Tämä kirja on osa moottoripyörää ja sen tulisi seurata sen mukana jälleenmyynnin yhteydessä.

Honda XL125V
OMISTAJAN KÄSIKIRJA

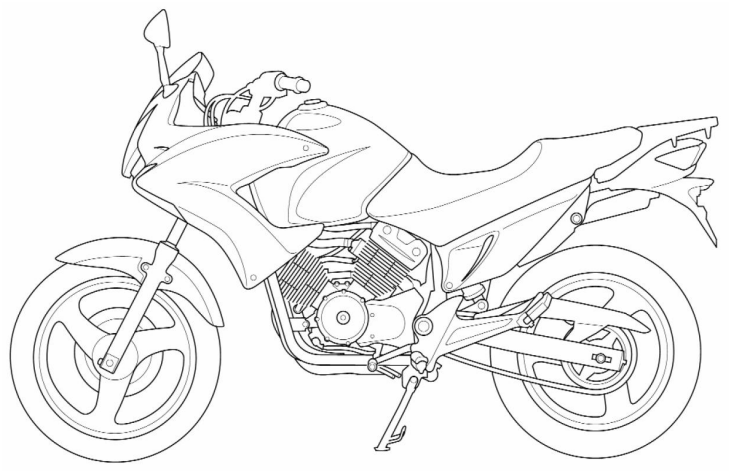

TERVETULOA

Moottoripyörä tarjoaa sinulle mahdollisuuden suureen seikkailuun; se tarjoaa haasteen "käskeä" konetta. Tunnet ilmavirran ohjatessasi ajoneuvoasi, joka noudattaa komentojasi herkemmin kuin mikään muu ajoneuvo. Voit tuntea vapauden ajaessasi ilman metallikehikkoa ympärilläsi. Moottoripyörän tarkistukset ennen ajoa, sekä säännölliset huollot ovat turvallisuutesi takeita. Palkkiosi on vapaus.

Kohdataksesi turvallisesti moottoripyöräilyn tarjoamat haasteet ja voidaksesi nauttia täysin siemauksin sen suomasta seikkailusta, lue tämä omistajan käsikirja huolellisesti ENNEN KUIN LÄHDET AJAMAAN MOOTTORIPYÖRÄLLÄSI.

Huoltotoimenpiteet vaativat useimmiten erikoistyökaluja ja riittävää ammattitaitoa, jotta niistä suoriudutaan Hondan asettamien laatuvaatimusten mukaisesti. Suosittelemme huoltojen suorittamista valtuutetulla Honda huoltokorjaamolla. Näin varmistat asianmukaisen huollon ja korjauksen.

Miellyttävää moottoripyöräilyä ja kiitos että valintasi oli Honda.

MUUTAMA SANA TURVALLISUUDESTA

Sinun ja muiden turvallisuus on erittäin tärkeää. Tunne vastuusi, moottoripyörän käyttö on erittäin vastuullista.

Tämä kirja sisältää paljon turvallisuuteen vaikuttavia vihjeitä ja merkkejä jotka auttavat sinua välttämään mahdollisen haaverin tai vaaratilanteen.

Nämä ohjeet eivät voi kuitenkaan varoittaa kaikista mahdollisista vaaroista moottoripyörän käytössä. Käytä omaa arviointikykyäsi.

Turvamerkit, **VAARA, VAROITUS** tai **HUOMIO** sisältävät tärkeitä turvamuistutuksia joiden laiminlyöminen voi johtaa loukkaantumiseen tai pahimmassa tapauksessa kuolemaan.

Tämä kirja sisältää paljon turvallisuuteen liittyvää tietoa - lue se huolellisesti.

SISÄLLYSLUETTELO

	sivu
Ajo	27
Ajokauden aloittaminen	49
Ajoturvallisuus	5
Ajovalon korkeuden säätö	24
Ajovarusteet	6
Akku	43
Asiakirjatasku	23
Avaimet	21
Hallintalaitteiden sijainti	9-10
Huolto-ohjelma	30
Huoltotoimenpiteet	29,31
Jarruttaminen	28
Jarrut	15
Jarrupalojen kuluminen	42
Jarruvalokytkimen säätö	45
Johdanto	1-2
Jousitus	14,39
Jäähdytysneste	17
Kaasukahva	36
Katalysaattori	51
Kuormaus	6-7
Kypärälukko	22
Kytkin	16
Kädensijan toiminnot	21-22
Lisävarusteet	8
Mittaristo ja merkkivalot	11-13
Moottorin käynnistys	25-26
Moottoriöljy	19,33
Moottoriöljyn ja suodattimen vaihto	34
Muutostyöt	8
Ohjauslukko	22
Polttimoiden vaihto	45-47
Polttoaine	18-19
Puhdistus	48-49
Pysäköiminen	28

	sivu
Pyörien irrotus	40-41
Renkaat	20
Sarjanumerot	32
Satula	23
Sisäänajo	26
Sivuseisontatuki	39
Sivusuojat	24
Sulakkeen vaihto	44
Sytytystulppa	35
Talvisäilytys	49
Tarkistukset ennen ajoa	25
Tekniset tiedot	50
Toisioketju	36-38
Turvallisuusasiaa	5
Työkalut	31
U lukko	23
Varastamisen ehkäisy	29
Virtalukko	21

MOOTTORIPYÖRÄN TURVALLISUUS

TÄRKEÄÄ TURVALLISUUSASIAA

Moottoripyöräsi palvelee sinua monia vuosia ja antaa ajonautintoja - mikäli tunnet vastuusi turvallisuudesta ja ymmärrät haasteet joita tiellä kohtaat.

On monta asiaa joilla voit suojata itseäsi ajossa. Tämä kirja sisältää paljon neuvoja varusteista. Seuraavassa muutama tärkeä asia.

Käytä aina kypärää

Varmaa on että: Kunnollinen kypärä on ainoa "turvallinen" pään suoja. Joten käytä aina kypärää ja varmista että matkustaja tekee samoin. Käytä myös ajolaseja, saappaita, käsineitä ja suojaavaa ajopukua.

Tee itsesi helposti havaittavaksi

Jotkut kuljettajat eivät välttämättä pysty havaitsemaan moottoripyöräilijää. Tästä syystä, tee itsesi helposti havaittavaksi välttääksesi ilman omaa syytä joutumasta onnettomuuteen. Käytä värikkäitä ja heijastimin varustettuja ajovarusteita. Älä aja toisen tiellä liikkujan "sokeassa pisteessä". Käytä suuntavilkkua hyvissä ajoin ennen kääntymistä tai ajokaistan vaihtamista, käytä tarvittaessa äänimerkkiä.

Aja kykyjesi mukaan

Monet onnettomuudet johtuvat puutteellisesta ajotaidosta. Älä koskaan aja yli ajotaitojesi tai kovempaa mitä olosuhteet sallivat. Muista että alkoholi, huumeet, väsymys ja välinpitämättömyys alentavat arviointikykyä ja siten turvallista ajoa.

Älä aja humalassa

Alkoholi ja ajaminen eivät kuulu yhteen. Jo yksi annos alkoholia vaikuttaa alentamalla kykyä reagoida muuttuviin olosuhteisiin ja reaktioaikasi heikentymiseen. Joten älä aja alkoholin vaikutuksen alaisena, äläkä myöskään anna ystäväsi tehdä niin.

Pidä pyöräsi hyvässä kunnossa

Turvallisen ajon kannalta on tärkeää tarkistaa moottoripyörän kunto ja tarkistukset ennen ajoa listalta ennen kuin lähdet ajamaan. Älä koskaan ylitä moottoripyöräsi maksimikantavuutta, ja käytä ainoastaan lisävarusteita jotka ovat suunniteltu tähän moottoripyörään.

AJOVARUSTEET

Turvallisuutesi kannalta painotamme että: Käytä aina kypärää, suojalaseja, ajosaappaita, käsineitä, pitkiä alusasuja ja ajoasua. Puutteellisten suojavarusteiden käyttö alentaa tuntuvasti turvallista ajoa.

VAROITUS !

Kypärän käyttämättä jättäminen lisää suuresti vakavan vamman tai kuoleman mahdollisuutta kolarissa.
Varmista, että sinä ja matkustaja käytätte aina kypärää, suojalaseja ja muita suojavarusteita ajossa.

Kypärä ja suojalasit

Kypärä on yksittäisistä suojavarusteista tärkein, koska useimmiten vakavimmat vammat johtuvat päähän kohdistuvasta iskusta. Käytä laadukasta ja päässä mukavalta tuntuvaa kypärää, ja muista että kirkas väritys kypärässä huomataan liikenteessä helpommin.
Avokypärä antaa hyvän suojan, mutta parhaan suojan saat käyttämällä umpikypärää. Suojataksesi silmäsi, käytä aina suojavisiiriä tai ajolaseja.

Suojavaatetus

Kypärän ja suojalasien käytön lisäksi suosittelemme käytettäväksi:
-Tukevat luistamattomat suojasaappaat jalkojen ja nilkkojen suojaksi.
-Nahkakäsineet pitämään kädet lämpiminä ja estämään hankaumien, rakkuloiden ja ruhjeiden syntyä.
-Motoristin ajopukua tai takkia antamaan ajomukavuutta ja suojaa. Värikäs ja heijastimin varustettu ajoasu huomataan liikenteessä helpommin. Älä käytä löysiä ajovarusteita jotka voivat tarttua pyörän osiin.

KUORMAUKSEN RAJAT JA OHJEET

Moottoripyöräsi on suunniteltu kuljettamaan itsesi lisäksi yhtä matkustajaa. Matkustajan ollessa kyydissä saattaa pyörän hallittavuus ja jarrujen toiminta tuntua erilaiselta. Huomioi jarruja ja renkaita koskevat ohjeet ajaessasi suurella kuormalla.

Liian raskas tai epätasapainossa oleva kuorma vaikeuttaa suuresti moottoripyörän käsiteltävyyttä, jarrutusta ja hallittavuutta. Ei alkuperäiset lisävarusteet, vääränlaiset muutostyöt ja puutteellinen huolto voi myös alentaa ajoturvallisuutta.

Tulevat sivut antavat lisätietoa kuormauksesta, lisävarusteista ja muutostöistä.

Kuormaus
Kuinka paljon kuormaa laitat moottoripyörääsi ja kuinka sen kuormaat. On tärkeää että teet sen turvallisesti. Aina kun ajat matkustajan tai kuorman kanssa sinun pitää olla selvillä seuraavista asioista.

VAROITUS !
Ylikuormaus tai kuorman heikko kiinnitys voi johtaa onnettomuuteen ja henkilön loukkaantumiseen tai kuolemaan.

Noudata tässä kirjassa annettuja ohjeita ja kuormausrajoja.

Kuormausrajat
Moottoripyöräsi kuormausrajat ovat:
Maksimikantavuus: 180 kg
Sisältää ajajan, matkustajan, kuorman ja kaikki lisävarusteet.
Kuorman maksimipaino takatelineellä: 5 kg

Asennettujen lisävarusteiden paino vähentää kuorman maksimipainoa.

Kuormausohjeet
Moottoripyöräsi on ensisijaisesti suunniteltu kuljettamaan itsesi lisäksi matkustajaa. Voit halutessasi kiinnittää satulaan pientä tavaraa kun matkustaja ei ole kyydissä. Kiinnitä tavara huolellisesti.

Mikäli haluat kuljettaa suurempaa kuormaa, ota yhteys Honda myyjääsi joka opastaa sinua ja lue huolellisesti ohjeet lisälaitteista.

Väärin kiinnitetty kuorma vaikeuttaa suuresti moottoripyörän käsiteltävyyttä ja hallittavuutta. Vaikka kuorma on kiinnitetty asianmukaisesti, aja hillitysti kun kuljetat kuormaa.

Noudata näitä ohjeita aina kun kuljetat matkustajaa tai kuormaa:
-Tarkasta renkaiden kunto ja ilmanpaine.
-Mikäli kuorma on normaalista poikkeava, voit joutua säätämään etu- ja takajousitusta.
-Estääksesi kuorman irtoamisesta johtuvan vaaratilanteen, varmista kuorman kunnollinen kiinnitys ennen ajoa.
-Sijoita kuorma siten, että paino on matalalla ja mahdollisimman keskellä.
-Jaa paino tasaisesti pyörän molemmille puolille.

Lisävarusteet ja Muutostyöt

Suosittelemme ainoastaan Hondan alkuperäisiä lisävarusteita jotka on suunniteltu tätä moottoripyörää varten ja testattu sillä. Koska tehdas ei voi testata EI alkuperäisiä lisävarusteita, olet henkilökohtaisesti vastuussa niiden valinnasta, asentamisesta ja käyttämisestä. Pyydä kauppiaaltasi apua valinnoissa ja seuraa seuraavia ohjeita:

-Asennettava lisävaruste ei saa peittää näkyvistä mitään valoja, ei pienentää maavaraa eikä kallistusvaraa, ei rajoittaa jousituksen liikettä, eikä mitenkään estää moottoripyörän hallitsemista.
-Älä asenna sähköisiä varustuksia niin, että sähköntarve ylittää moottoripyörän sähköjärjestelmän. Palanut sulake voi sammuttaa ajovalot tai moottorin.
-Tätä moottoripyörää ei ole suunniteltu kuljettamaan sivuvaunua tai vetämään perävaunua. Pyörän käsiteltävyys ja ajo-ominaisuudet kärsivät näiden asentamisesta.

Muutostyöt

Suosittelemme ettet poista mitään alkuperäistä varustusta tai muuta mitenkään mikä vaikuttaisi moottoripyöräsi rakenteeseen tai toimintaan. Muutokset saattavat ratkaisevasti vaikuttaa pyörän käsiteltävyyteen, tasapainoon ja jarruihin ja siten vaikuttaa ajoturvallisuuteen.

Muutokset valoihin, pakoputkistoon, moottorin säätöihin tai muut muutokset voivat tehdä moottoripyörästäsi laittoman.

HALLINTALAITTEIDEN SIJAINTI

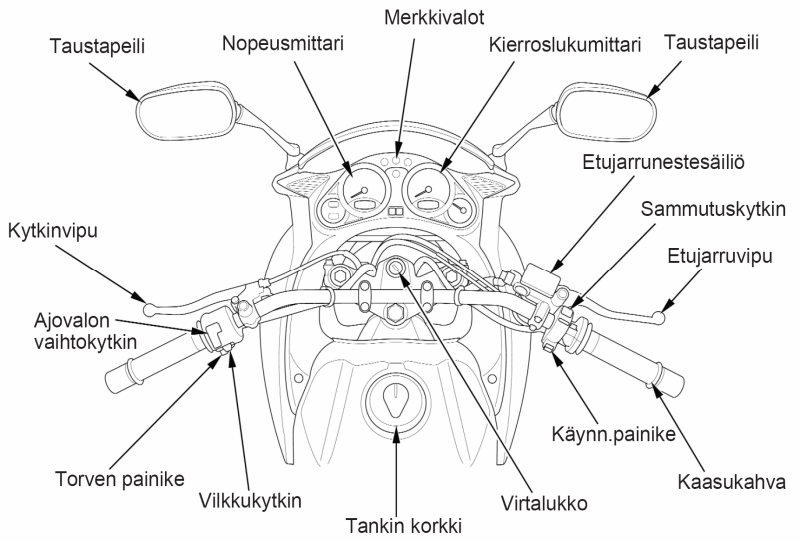

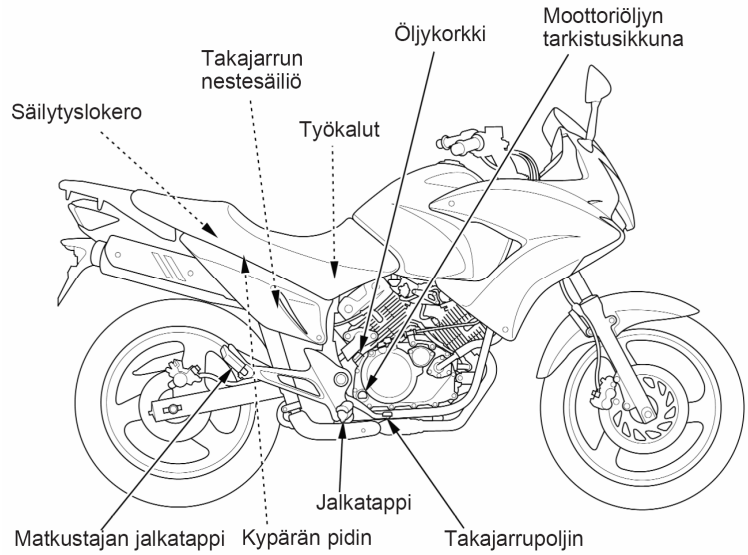
Moottoriöljyn
tarkistusikkuna
Öljykorkki
Takajarrun
nestesäiliö
Säilytyslokero
Työkalut
Jalkatappi
Matkustajan jalkatappi
Kypärän pidin
Takajarrupoljin

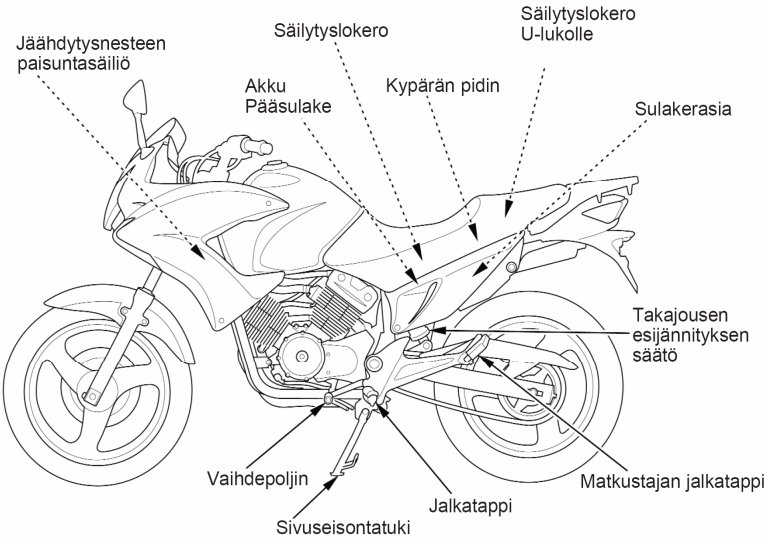
Säilytyslokero
U-lukolle
Säilytyslokero
Jäähdytysnesteen
paisuntasäiliö
Akku
Pääsulake
Kypärän pidin
Sulakerasia
Takajousen
esijännityksen
säätö
Vaihdepoljin
Matkustajan jalkatappi
Jalkatappi
Sivuseisontatuki

MITTARISTO JA MERKKIVALOT

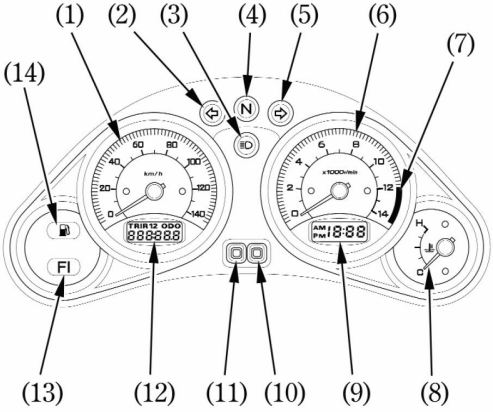

1. Nopeusmittari, osoittaa ajettavan nopeuden.
2. Vasemman vilkun merkkivalo, vilkkuu käytettäessä vasenta vilkkua.
3. Kaukovalon merkkivalo (sininen), palaa kun ajovalot on kytketty kaukovaloille.
4. Vapaavaihteen merkkivalo, palaa vaihteen ollessa vapaalla.
5. Oikean vilkun merkkivalo, vilkkuu käytettäessä oikeaa vilkkua.
6. Kierroslukumittari, osoittaa moottorin kierrosluvun.
7. Kierroslukumittarin punainen alue. Älä koskaan anna kierroslukumittarin osoittimen mennä punaiselle alueelle. **VAROITUS !** Punainen alue osoittaa moottorin enimmäiskierroksia ja ajo liian suurilla kierroksilla voi vaurioittaa moottoria.
8. Jäähdytysnesteen lämpömittari, näyttää jäähdytysnesteen lämpötilan. Mittarin käy yläasennossa kun virtalukko kytketään ON asentoon.
9. Kello, näyttää tunnit ja minuutit.
10. Säätöpainike, säädetään kellon aikaa.
11. Säätöpainike, valitaan näytön toiminto. Nollataan osamatkamittari.
12. Matka-/osamatkamittari, matkamittari osoittaa ajetun kokonaiskilometrimäärän, osamatkamittari - osoittaa ajetun matkan pituuden.
13. PGM-FI merkkivalo, syttyy kun PGM-FI (programmed Fuel Injection) järjestelmässä on ilmennyt vikaa. Palaa myös muutaman sekunnin ajan kun virtalukko kytketään ON asentoon ja hätäkatkaisimen ollessa 7 (RUN) asennossa.
14. Polttoaineen merkkivalo, syttyy kun polttoainetta on jäljellä noin 3 l.

Jäähdytysnesteen lämpömittari

Jäähdytysnesteen lämpömittari (1) osoittaa jäähdytysnesteen lämpötilan.
Kun neula osoittaa yli C (kylmä) merkin, on moottori riittävän lämmin ajoon.
Moottorin normaali käyttölämpötila on kuuman H ja kylmän C välissä.
Jos neula saavuttaa H merkin, sammuta moottori ja tarkista jäähdytysnesteen määrä äläkä aja ennen kuin vika on korjattu.

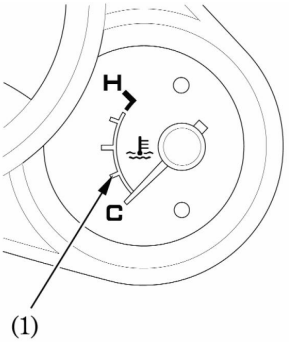

VAROITUS ! Jos moottoripyörällä ajetaan jäähdytysnesteen lämpötilan ollessa liian korkea, seurauksena saattaa olla vakava moottorivaurio.

Matka- / osamatkamittari (1)

Mittarissa on kaksi toimintoa, matkamittari ja osamatkamittari.

Valitaksesi halutun näytön, paina säätöpainiketta (2).

Nollataksesi osamatkamittarin, pidä painike pohjaan painettuna kun näyttöön on valittu osamatkamittarinäyttö TRIP 1 tai TRIP 2.

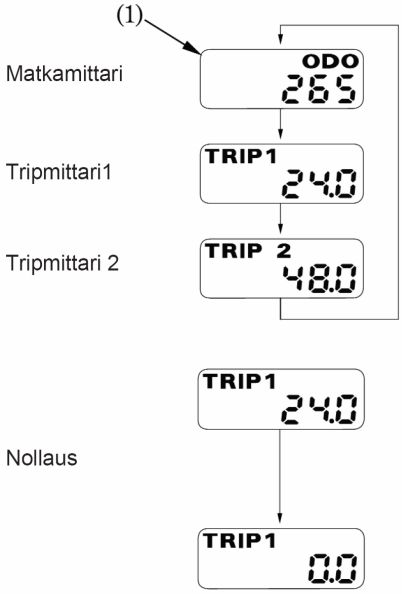

Kello

Kello näyttää tunnit ja minuutit ja aamupäivän ”AM” tai iltapäivän ”PM”.

Kellon säätö:

1. Käännä virtalukko ON asentoon.

2. Pidä säätöpainiketta (1) pohjaan painettuna noin 2 sekuntia, kunnes näyttö alkaa vilkkua.

3. Paina painiketta kunnes näytössä on toivottu aika.

- Kello säätyy minuutti kerrallaan jokaisella painalluksella.

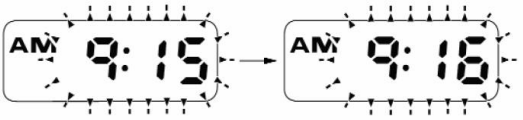

- Kello säätyy kymmenen minuuttia kerrallaan kun painiketta pidetään pohjaan painettuna.

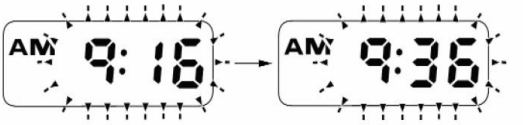

Säädön lopetus, odota 5 sekuntia viimeisestä säädöstä ja paina säätöpainiketta.

Kello nollautuu aikaan ”AM” 1:00 jos akku on kytkettynä irti.

TÄRKEIMMÄT TOIMINNOT
(Tietoa, jota tarvitset käyttääksesi tätä moottoripyörää)

JOUSITUS

Takajousen esijännityksen säätö:

Takaiskunvaimennin - / jousi-elementissä (1) on seitsenportainen jousen esijännityksen säätö. Käytä jousen esijännityksen säätöön säätö-työkalua (2) ja jatkovartta (3). Asento 1 on kevyelle kuormalle ja hyville, tasaisille teille. Asento 2 on tehtaan alkuperäissäätö. Asennot 3-7 lisäävät jousen esijännitystä, mikä tekee jousituksesta kovemman ja näin ollen se soveltuu raskaammalle kuormalle.

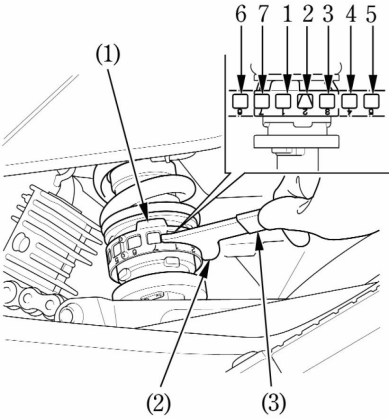

VAROITUS ! Takaiskunvaimennin sisältää korkeapaineista typpikaasua. Säädä iskun-vaimennin ainoastaan edellä olevan ohjeen mukaan. Vaimenninta ei saa yrittää purkaa eikä huoltaa, sillä vaimentimessa oleva typpikaasu saattaa räjähtää. Vaimentimen huolto ja / tai hävittäminen on hoidettava ainoastaan valtuutetun Honda-huoltokorjaamon toimesta.

JARRUT

Tässä moottoripyörässä on sekä edessä, että takana hydrauliset levyjarrut. Sitä mukaan kun jarrupalat kuluvat, laskee myös jarrunesteen taso samaan tahtiin. Jarruja ei tarvitse säätää, mutta jarrunestetaso ja jarrupalojen kunto pitää tarkistaa säännöllisesti. Tarkista jarrujärjestelmä usein mahdollisten nestevuotojen havaitsemiseksi ajoissa. Jos etujarruvivun tai takajarru-polkimen liike tuntuu pehmeältä eikä jarrupalat ole loppuun kuluneet, on jarrujärjestelmässä luultavasti ilmaa, mikä täytyy poistaa. Ota silloin yhteys valtuutettuun Honda-huoltokorjaamoon.

Etujarru

Jarrunesteen taso:

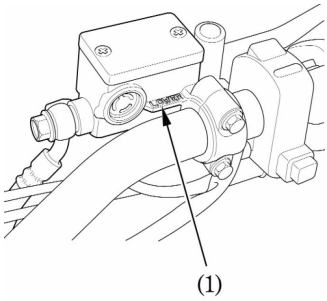

Moottoripyörän ollessa pystysuorassa, on jarrunesteen pinnan oltava LOWER merkin (1) yläpuolella. Jos nestepinta on LOWER merkissä tai sen alapuolella, on jarrupalat tarkastettava ja vaihdettava tarvittaessa. Jos palat eivät ole kuluneet, tarkasta jarrujärjestelmä, jotta havaitset mahdolliset vuodot tai muut vauriot.

Jarrunestesuositus: DOT 4.

Takajarru

Jarrunesteen taso:

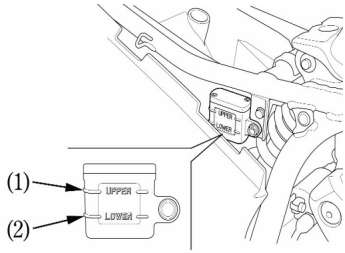

Moottoripyörän ollessa pystysuorassa, on jarrunesteen pinnan oltava UPPER merkin (1) ja LOWER merkin (2) välissä. Jos nestepinta on LOWER merkissä tai sen alapuolella, on jarrupalat tarkastettava ja vaihdettava tarvittaessa. Jos palat eivät ole kuluneet, tarkasta jarrujärjestelmä, jotta havaitset mahdolliset vuodot tai muut vauriot.

VAROITUS ! Jarruneste saattaa aiheuttaa ärsytystä. Vältä sen joutumista iholle tai silmiin. Jos jarrunestettä joutuu iholle, huuhtele runsaalla vedellä. Jos jarrunestettä menee silmiin, huuhtele huolellisesti runsaalla, puhtaalla vedellä ja mene lääkäriin. Pidä jarruneste lasten ulottumattomissa.

KYTKIN

Kytkintä on säädettävä, jos moottoripyörä sammuu kytkettäessä vaihdetta päälle, ”ryömii” tai jos kykin luistaa aiheuttaen viiveen kiihdytyksessä. Pienet säädöt voidaan tehdä kytkinvivussa (1) sijaitsevasta kytkinvaijerin säätimestä (3). Normaali kytkinvivun vapaaliike on **10-20 mm.**

A = vapaaliike kasvaa B = vapaaliike pienenee

1. Löysää säätimen lukitusmutteri (2) ja kierrä säädintä (3).
Kiristä lukitusmutteri ja tarkista säätö.

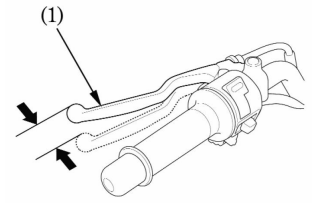

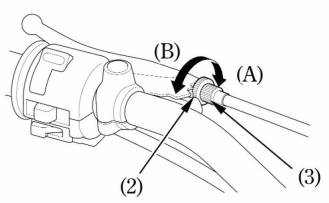

2.Jos säädin pitää kiertää lähes ulos jotta saataisiin oikea vapaaliike, tai jos oikeaa vapaaliikettä ei pystytä säätämään, löysää lukitusmutteri (2) ja käännä säädin (3) kokonaan sisään. Kiristä lukitusmutteri (2).

3.Löysää lukitusmutteri (4) kytkinvaijerin alasäätimestä. Kierrä säädintä (5) kunnes kytkinvivun vapaaliike on ohjearvossa. Kiristä lukitusmutteri (4) ja tarkista säätö.

A = vapaaliike kasvaa
B = vapaaliike pienenee

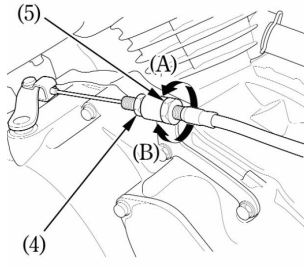

4.Käynnistä moottori, purista kytkin-kahvaa ja laita vaihde päälle. Varmista että moottori ei vedätä eikä moottoripyörä ”ryömi”. Vapauta kytkin vähitellen ja avaa kaasua. Moottoripyörän pitäisi lähteä liikkeelle kevyesti. Kiihdytä vähitellen.

Muita tarkistuksia: Tarkasta, ettei kytkinvaijerissa ole kiertymiä eikä merkkejä kulumisesta; ne voivat aiheuttaa vaijerin takertelua ja vaurioitumisen. Voitele kytkinvaijeri säännöllisesti ennenaikaisen kulumisen ja ruostumisen estämiseksi.

JÄÄHDYTYSNESTE

Moottoripyörän omistajan täytyy huolehtia jäähdytysnesteestä estääkseen jäätymisen, ylikuumenemisen tai korroosion.

Käytä aina jäähdytysnesteseokseen korkealaatuista, korroosionestoainetta sisältävää ja erityisesti alumiinimoottoreissa käytettäväksi suositeltua jäähdytysnestettä.

HUOM ! Käytä jäähdytysnesteseokseen ainoastaan tislattua vettä; vesijohtovesi saattaa vaurioittaa alumiinimoottoria.

Tehdas on varustanut moottoripyörän jäähdytysnesteseoksella, jossa on 50 % vettä ja 50 % jäähdytysnestettä. Tätä seossuhdetta suositellaan käytettäväksi useimmissa lämpötiloissa ja se antaa hyvän korroosiosuojan. Suurempi osuus pakkasnestettä alentaa jäähdytysjärjestelmän tehoa ja sitä suositellaan lisäsuojaksi jäätymistä vastaan. Pienempi osuus (alle 40 %) pakkasnestettä ei anna riittävää suojaa korroosiota vastaan.

Tarkasta jäähdytysjärjestelmä usein jäätävän kylmällä säällä ja lisää tarvittaessa pakkasnesteen osuutta (pakkasnesteen enimmäismäärä on 60 %).

Jäähdytysnesteen tason tarkastus:

Jäähdytysnesteen paisuntasäiliö (1) sijaitsee vasemman etukatteen takana. Tarkista jäähdytysnesteen taso moottorin ollessa käyntilämpöinen ja moottoripyörän ollessa pystyssä. Jos nestetaso on LOWER merkin (2) alapuolella, irrota korkki (3) ja lisää jäähdytysnesteseosta UPPER merkkiin (4) asti.

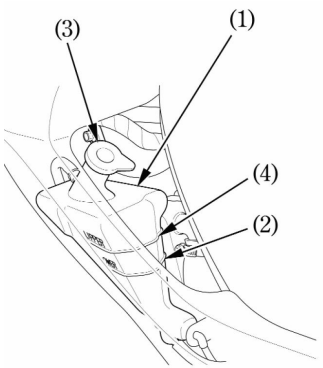

HUOM !
-Lisää nestettä aina paisuntanestesäiliöön.
-Jos paisuntanestesäiliö on tyhjä, tai nesteen hävikki suurta, tarkista vuodot ja ota yhteys Honda-huoltokorjaamoon.

VAROITUS ! Älä irrota jäähdyttimen korkkia moottorin ollessa kuuma. Jäähdytysneste on kuumana paineenalaista ja aiheuttaa palovammoja. Pidä kädet ja vaatetus pois automaattisesti käynnistyvästä jäähdytyspuhaltimesta.

POLTTOAINE

Polttoainesäiliö

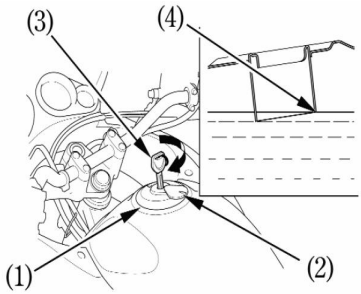

Polttoainesäiliön tilavuus on 17 l.

Avaa lukon suojakansi (2).
Aukaise polttoainesäiliön korkki (1) asettamalla virta-avain (3) polttoainesäiliön lukkoon ja käännä avainta myötäpäivään.
Polttoainesäiliön korkki nousee ylös ja on poistettavissa.

Älä täytä polttoainesäiliötä liian täyteen, polttoainetta ei saa olla täyttöaukon ”kaulassa” (4). Korkki suljetaan painamalla sitä alas kunnes se ”napsahtaa” kiinni ja lukkoon. Irrota avain ja sulje lukon suojakansi.

VAROITUS !

- Polttoaine on erityisen herkästi syttyvää. Täytä säiliö hyvin tuuletetussa tilassa, moottorin ollessa sammutettuna.
- Varmista ettei lähistöllä ole avotulta.
- Älä läikytä polttoainetta. Jos polttoainetta vuotaa yli, kuivaa tankki ja ympäröivä alue huolellisesti ennen moottorin käynnistämistä.
- Vältä polttoaineen ihokosketusta tai polttoainehöyryn hengittämistä.

Käytä aina puhdasta, lyijytöntä polttoainetta, jonka oktaaniluku on vähintään 91. **Suositus 95 E**. Lyijyä sisältävän polttoaineen käyttö vaurioittaa katalysaattoria.

Jos tasaisella nopeudella ajettaessa moottorista kuuluu ”nakutusta”, vaihda polttoaineen laatua. Jos ”nakutus” edelleen jatkuu, ota yhteys valtuutettuun Honda-huoltokorjaamoon.

Alkoholisekoitteiset polttoaineet

Jos joudut käyttämään alkoholisekoitteista polttoainetta, huomioi seuraavat seikat:
-Varmista, että oktaaniarvo on vähintään yhtä korkea tai korkeampi kuin Hondan suositus.
-Etanolipitoisuus ei saa olla yli 10 %.
-Metanolipitoista polttoainetta emme suosittele käytettäväksi ollenkaan.
-Älä koskaan käytä metanolipitoista polttoainetta, vaikka se olisi lisä-aineistettua. (korroosion suoja-aineita ja jos metanolipitoisuus on yli 5 %).

HUOM ! Polttoainejärjestelmän ja moottorin käyntiin ja tehoon liittyvät viat ja vauriot eivät kuulu takuun piiriin mikäli alkoholipitoista polttoainetta on käytetty.

MOOTTORIÖLJY

Öljymäärän tarkistus:

Tarkista moottoriöljyn määrä päivittäin ennen ajoa. Öljytason pitää olla tarkistusikkunan (3) ylä- (1) ja alarajan (2) välissä.

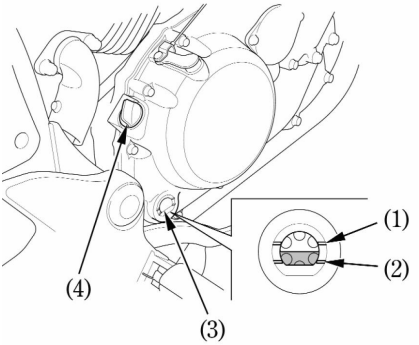

1.Käynnistä moottori ja anna sen käydä tyhjäkäyntiä muutaman minuutin ajan.

2. Sammuta moottori. Aseta moottoripyörä tasaiselle, lujalle alustalle pystyasentoon.

3. Muutaman minuutin kuluttua, tarkasta öljyn määrä tarkistusikkunasta. Öljytason pitäisi olla ylä- ja alarajan välissä.

4. Tarvittaessa, lisää suositeltua öljyä. Irrota öljyntäyttökorkki (4) ja lisää öljyä ylärajamerkkiin asti. Älä täytä liian täyteen.

5. Aseta öljyntäyttökorkki takaisin paikoilleen.

VAROITUS ! Ajaminen liian pienellä öljymäärällä aiheuttaa vakavan moottorivaurion.

RENKAAT

Tämä moottoripyörä on varustettu sisärenkaattomilla renkailla. Käytä ainoastaan TUBELESS merkinnällä varustettuja renkaita ja sisä-renkaattomia venttiileitä vanteilla. Oikea ilmanpaine renkaissa takaa parhaat ajo-ominaisuudet sekä parhaan renkaiden kestoiän. Tarkasta rengaspaineet säännöllisesti ja säädä, jos tarpeen.

HUOM !
- Ilmanpaine renkaissa mitataan renkaiden ollessa ”kylmät”.
- Jos sisärenkaattomiin renkaisiin tulee reikä, ilma renkaasta poistuu hyvin hitaasti. Tarkasta renkaat sen vuoksi erittäin huolellisesti mahdollisten reikien, naarmujen tai terävien esineiden havaitsemiseksi. Mikäli rengas on vaurioitunut, korjauta, vaihdata ja tasapainota se valtuutetulla Honda-huoltokorjaamolla.

		Edessä	Takana
Rengaskoko		100/90-18	130/80-17
Rengastyyppi	Bridgestone	Trail wing 53G	Trail wing 54
Rengastyyppi	Pirelli	MT90ST	MT90ST
Renkaiden ilmanpaineet,	vain kuljettaja	200 kPa	200 kPa
	kuljettaja ja matkustaja	200 kPa	225 kPa

Tarkista ettei renkaissa ole naarmuja, nauloja tai muita teräviä esineitä. Tarkista myös vanteiden kunto. Jos renkaat tai vanteet ovat vaurioituneet, ota yhteys valtuutettuun Honda-huoltokorjaamoon.

VAROITUS !
- Liian vähäinen ilmanpaine renkaissa voi aiheuttaa renkaan vanteelta irtoamisen ja siten vaaratilanteen.
- Kuluneet renkaat heikentävät moottoripyörän hallittavuutta.
- Muiden kuin edellä suositeltujen renkaiden käyttö saattaa heikentää ohjattavuutta.
- Oikea renkaiden tasapaino on välttämätön turvalliseen ajoon. Älä yritä itse poistaa painoja renkaista. Jos renkaat vaativat tasapainotusta, ota yhteys valtuutettuun Honda-huoltokorjaamoon. Renkaat on tasapainotettava korjauksen ja vaihdon yhteydessä.
- Renkaan korjauksen jälkeen, älä ylitä 80 km/h ensimmäisen 24 tunnin aikana, jotta mahdolliset renkaan tyhjenemiset tai korjauksen epäonnistumiset eivät aiheuta vaaratilannetta.

VIRTALUKKO

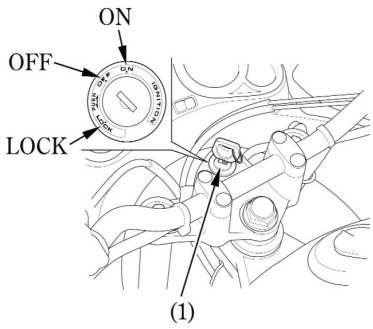

LOCK = Virta poikki, ohjaus lukittu. Moottoria ei voi käynnistää, valot eivät toimi. Avaimen voi irrottaa.

OFF = Virta poikki, moottoria ei voi käynnistää, valot ei toimi, ohjaus ei ole lukittu. Avaimen voi irrottaa.

ON = Virta kytketty, moottorin voi käynnistää, sähkölaitteet toimivat. Avainta ei voi irrottaa.

AVAIMET

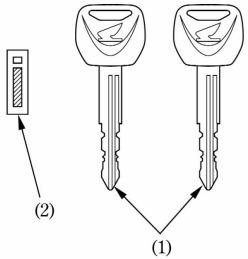

Virta-avaimien (1) mukana seuraa numerolevy (2). Säilytä ja yksi avain numerolevy turvallisessa paikassa.

OIKEAN KÄDENSIJAN TOIMINNOT

Moottorin hätäkatkaisin (1)

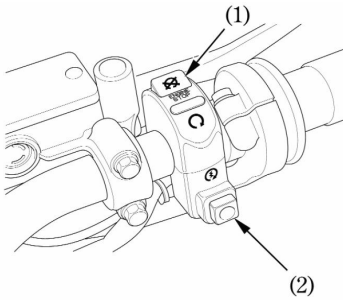

Moottorin hätäkatkaisin sijaitsee kaasukahvan vieressä. Kun katkaisin on 7 (RUN)-asennossa, moottori käynnistyy. Kun katkaisin on 8 (OFF) asennossa, moottori ei käynnisty. Katkaisin on tarkoitettu ainoastaan hätätapauksia varten ja sen pitäisi tavallisesti olla 7 (RUN) asennossa.

Käynnistinkytkin (2)

Käynnistinkytkin (2) sijaitsee moottorin hätäkatkaisimen alapuolella. Kun painat käynnistyskytkintä, käynnistysmoottori pyörittää moottoria. Jos hätäkatkaisin on 8 (OFF)-asennossa, käynnistinmoottori ei toimi, (katso kohta moottorin käynnistys).

VASEMMAN KÄDENSIJAN TOIMINNOT

Ajovalonvaihtokytkin (1)
2 Kaukovalot
1 Puolivalot

Suuntavilkun kytkin (2)
Kytkintä painetaan sisään, kun halutaan että toiminto loppuu.
5 Vasemmalle
6 Oikealle

Äänimerkin kytkin (3) Painetaan kytkintä äänimerkkiä käytettäessä.

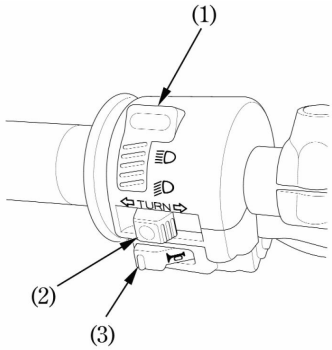

OHJAUSLUKKO

Ohjaus lukitaan kääntämällä ohjaustankoa vasemmalle ääriasentoon, painamalla avain (1) alas ja kääntämällä se LOCK asentoon. Avaus tapahtuu kääntämällä avain OFF asentoon.

VAROITUS ! Älä käännä virta-avainta LOCK asentoon ajaessasi moottoripyörällä, sillä voit menettää ajoneuvosi hallinnan.

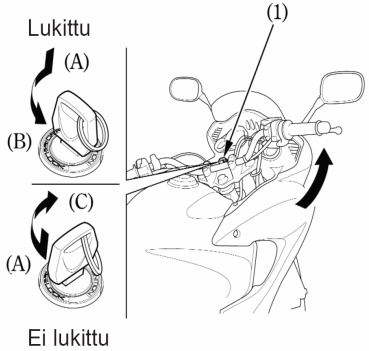

KYPÄRÄKOUKUT

Aukaise satulalukko ja nosta satula ylös. Ripusta kypärä koukkuun (1) ja lukitse satula.

VAROITUS ! Kypärälukko on tarkoitettu kypärän säilytykseen moottoripyörän ollessa pysäköitynä. Älä aja moottoripyörällä kypärä kypärälukossa, sillä kypärä saattaa vaikeuttaa turvallista ajoa ja haitata tasapainoa.

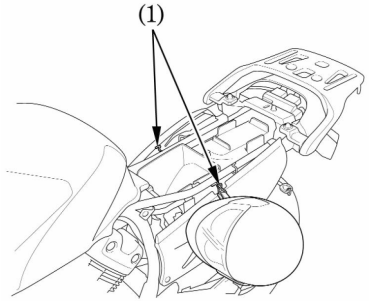

SATULA

Irrottaaksesi satulan (1), aseta virta-avain (2) satulalukkoon (3), käännä avainta myötäpäivään ja poista satula vetämällä sitä taakse ja ylöspäin.
Kiinnityksessä huomioi että satulassa oleva koukut (4) osuvat vasta-koukkuihin (5) ja paina satula lukkoon satulan takaosasta.

Varmista satulan lukitus ennen ajoa.

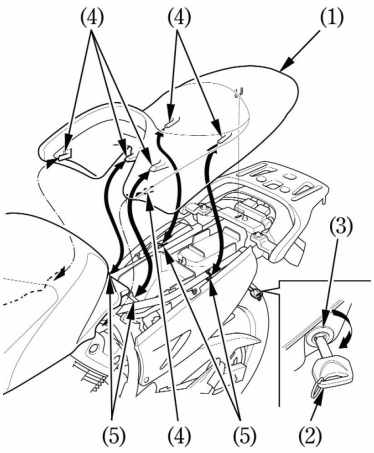

ASIAKIRJATASKU

Asiakirjatasku (2) sijaitsee satulan alla. Säilytä tämä käyttöohjekirja (1) ja muut moottoripyörää koskevat asiakirjat tässä taskussa. Kun peset moottoripyörää, varo ettei satulan alle tai asiakirjataskuun pääse vettä.

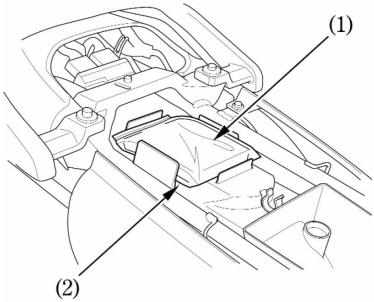

U-LUKKO

Satulan alla on paikka U-lukolle (lisävaruste). Säilyttäessäsi lukkoa säilytyslokerossa, varmista lukon kiinnitys koukkuun (1) kumilenkillä (2).

HUOM ! Markkinoilla on eri kokoisia ja mallisia lukkoja, varmista lukon sopivuus tähän moottoripyörään.

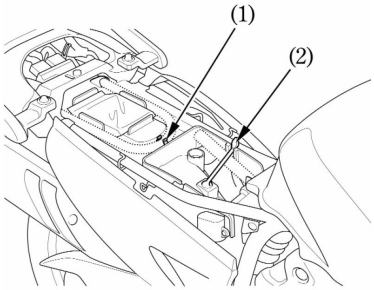

SIVUSUOJAT

Vasen sivusuoja pitää irrottaa huollettaessa akkua tai sulaketta.

Oikea ja vasen sivusuoja voidaan irrottaa samalla tavalla.

Irrotus: Irrota satula ja pultit (1 ja 2). Vedä sivusuojan kiinnitystappi (3) irti läpivientikumista (4).

Kiinnitys päinvastaisessa järjestyksessä.

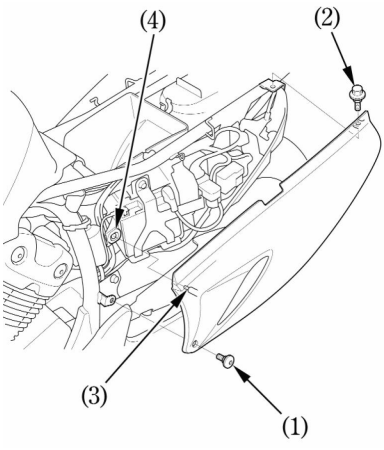

AJOVALON KORKEUDEN SÄÄTÖ

Jos ajovalon korkeus vaatii säätöä, käännä säätöruuveista (1).

HUOM ! Noudata viranomaisten sääntöjä ja ohjeita valon korkeuden suhteen.

A = Nousee
B = Laskee

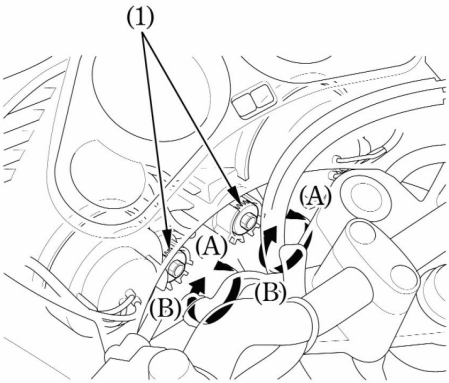

TARKISTUKSET ENNEN AJOA

VAROITUS ! Jos nämä tarkastukset jätetään tekemättä voi seurauksena olla moottoripyörän vaurioituminen tai henkilövahinko. Tarkasta moottoripyöräsi päivittäin ennen ajoa. Listassa olevat tarkastuskohdat vievät ainoastaan muutaman minuutin ja pitkällä tähtäyksellä voivat säästää aikaa, rahaa ja mahdollisesti jopa henkesi.

1. Moottoriöljyn määrä - Lisää tarvittaessa ja tarkista mahdolliset vuodot.
2. Polttoaineen määrä - Lisää tarvittaessa ja tarkista ettei ole vuotoja.
3. Jäähdytysnesteen määrä - Lisää tarvittaessa ja tarkista ettei ole vuotoja.
4. Jarrut - Tarkista kunto ja ettei ole nestevuotoja.
5. Renkaat - Tarkista kunto ja ilmanpaineet.
5. Kaasukahvan toiminta ja vapaaliike.
6. Toisioketjun kunto - Säädä ja voitele tarvittaessa.
7. Valojen ja äänimerkin toiminta.
8. Moottorin hätäkatkaisimen toiminta.
9. Sivuseisontatuen katkaisimen toiminta.

Korjaa mahdolliset viat ennen ajamaan lähtöä. Mikäli et itse voi korjata esiin tulleita vikoja, ota yhteys valtuutettuun Honda-huoltokorjaamoon.

MOOTTORIN KÄYNNISTYS

Tässä moottoripyörässä on sivuseisontatuen sytytysvirran katkaisinjärjestelmä. Jos sivuseisontatuki on alhaalla, moottoripyörää ei voida käynnistää, ellei vaihde ole vapaalla. Jos sivuseisontatuki on ylhäällä, moottori voidaan käynnistää vapaalla tai vaihteen ollessa päällä, kytkinkahva pohjaan puristettuna. Jos moottori käynnistetään vaihteen ollessa vapaalla, sivuseisontatuki alhaalla, moottori sammuu välittömästi kun vaihde kytketään päälle.

Suojataksesi katalysaattoria, vältä pitkäaikaista käyttö tyhjäkäynnillä ja käytä lyijytöntä polttoainetta.

VAROITUS ! Älä koskaan käytä moottoria suljetussa, tuulettamattomassa tilassa.

HUOM ! Älä paina käynnistinkatkaisinta 5 sekuntia kauempaa kerrallaan. Jos moottori ei käynnisty, pidä n. 10 sekunnin tauko ennen kuin yrität uudestaan.

Käynnistämisen valmistelu
Ennen käynnistämistä, aseta virta-avain virtalukkoon, käännä avain ON asentoon ja varmista seuraavat seikat:

- Vaihteisto on vapaalla (vapaavaihteen merkkivalo palaa).
- Varmista että moottorin hätäkatkaisin on 7 (RUN) asennossa.
- PGM-FI merkkivalo sammuu.

Moottorin käynnistys
Anna kaasun olla kokokaan kiinni. Käynnistä moottori painamalla käynnistinpainiketta. Moottori ei käynnisty jos kaasu on täysin avattu (elektroninen kontrollijärjestelmä estää polttoaineen syötön).

Tämä moottoripyörä on varustettu polttoaineen ruiskutuksella ja automaatti rikastimella.

Tulvinut moottori
Mikäli moottori ei käynnisty usean yrityksen jälkeen, on se voinut saada liikaa polttoainetta.

1. Anna moottorin hätäkatkaisijan olla RUN asennossa.
2. Aukaise kaasu täysin auki.
3. Paina käynnistinkytkintä 5 sekunnin ajan.
4. Käynnistä moottori normaalisti.
5. Jos tyhjäkäynti on epätasaista, avaa kaasua hieman.

Jos moottori ei käynnisty, odota 10 sekuntia ja kokeile uudestaan kohtien 1-4 mukaan.

Sytytysvirran katkaisin
Moottoripyöräsi on varustettu kallistuskulman tunnistimella joka sammuttaa moottorin katkaisemalla sytytysvirran ja polttoaineen syötön jos moottoripyörä on kaaduttu. Saadaksesi moottorin uudestaan käyntiin, käytä virtalukkoa OFF asennossa ja sen jälkeen takaisin ON asentoon.

SISÄÄNAJO
Moottoripyörän moitteettoman ja pitkäaikaisen toimivuuden kannalta on tärkeää, että ensimmäiset 500 km ajetaan erityisen varoen, välttäen kovia kiihdytyksiä ja täydellä kaasulla ajoa.

AJO

Muista lukea huolellisesti turvallisuusohjeet ennen ajoon lähtöä. Varmista ennen ajoa, että osaat sivuseisontatuen käytön.

Varmista ettei helposti syttyvät materiaalit, kuten kuiva ruoho, pääse kosketuksiin pakoputkistoon kun käytät, tai pysäköit moottoripyörääsi.

1.Anna moottorin käydä lämpimäksi.

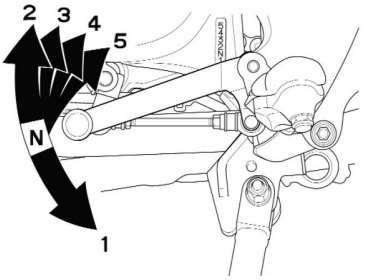

2.Sulje kaasu, vedä kytkinvipu pohjaan ja kytke 1. vaihde päälle painamalla vaihdepoljinta alaspäin.

3.Vapauta kytkinvipu hitaasti samalla kun avaat kaasua vähitellen. Näiden toimintojen koordinointi varmistaa takertelemattoman liikkeelle lähdön.

4.Moottoripyörän liikkuessa tasaisesti eteenpäin sulje kaasu, vedä kytkinvipu pohjaan ja kytke 2. vaihde päälle nostamalla vaihdepoljinta. Menettele samalla tavalla 3. 4 ja 5 vaihteen kytkemiseksi.

5.Nostamalla vaihdepoljinta kerran, kytket aina seuraavaksi isomman vaihteen. Painamalla kerran poljinta, kytket aina seuraavaksi pienemmän vaihteen. Vaihdepoljin palautuu automaattisesti keskelle lepoasentoon.

VAROITUS ! Älä vaihda pienemmälle vaihteelle sellaisesta nopeudesta, joka aiheuttaa moottorin ylikierroksia pienemmällä vaihteella. Seurauksena saattaa olla takarenkaan luistaminen ja ajoneuvon hallinnan menettäminen.

HUOM !
-Älä vaihda vaihteita painamatta kytkintä tai sulkematta kaasua. Seurauksena saattaa olla moottorin tai vaihteiston vaurioituminen.
-Älä hinaa tai työnnä moottoripyörää pitkiä matkoja moottorin ollessa sammutettuna. Vaihteisto ei saa tarpeeksi voitelua ja seurauksena saattaa vaihteiston vaurioituminen.
-Vältä ajamista lähellä tyhjäkäyntiä. Akku ei lataudu ellei moottorin kierroksia ole riittävästi.

JARRUTTAMINEN

Normaalissa jarrutustilanteessa, käytä sekä etu- että takajarrua samanaikaisesti nopeuden vähentämiseksi kun vaihdat pienemmälle vaihteelle. Maksimaalisen jarrutustehon saavuttamiseksi, sulje kaasu ja jarruta voimakkaasti sekä etu- että takajarrulla.
Purista kytkinkahva pohjaan ennen moottoripyörän pysähtymistä.

VAROITUS !

-Ainoastaan etu- tai takajarrun käyttäminen heikentää jarrutustehoa. Varo kuitenkaan jarruttamasta liian voimakkaasti, etteivät pyörät lukkiudu.
-Jarrutusteho ja pyörän käsiteltävyys heikentyy jonkin verran ajettaessa märällä tiellä tai pehmeillä alustoilla. Kaikki toiminnot mainituilla kelillä pitäisi olla ”pehmeitä” ja varovaisia.
-Jos mahdollista, vähennä nopeutta tai jarruta ennen kaarteeseen ajoa. Jarruttaminen tai kaasun sulkeminen keskellä kaarretta saattaa aiheuttaa pyörän hallinnan menettämisen.
-Kun laskeudut pitkää, jyrkkää mäkeä alas, jarruta vuorotellen moottorilla ja jarruilla. Jarrujen yhtämittainen käyttö saattaa ylikuumentaa jarruja ja siten vähentää niiden tehoa.
-Älä pidä jalkaa jarrupolkimella tai kättäsi jarrukahvalla turhaan, sillä muut tienkäyttäjät luulevat sinun jarruttavan ja saatat siten aiheuttaa vaaratilanteen. Jarrujen turha käyttö saattaa myös ylikuumentaa jarruja ja vähentää siten niiden tehoa.

PYSÄKÖINTI

1. Kun olet pysäyttänyt moottoripyörän, vaihda vaihde vapaalle, käännä virta-avain OFF asentoon ja poista avain.
2. Käytä sivuseisontatukea pitäessäsi moottoripyörääsi pysäköitynä.

HUOM ! Pysäköi moottoripyörä kovalle, tasaiselle alustalle, jotta se ei pääse kaatumaan. Jos sinun pitää pysäköidä kaltevalle alustalle, aseta moottoripyörän etupää ylämäkeen päin, jotta välttyisit moottoripyörän kaatumiselta tai sivuseisontatuen kääntymisen pois alta.

3.Pidä ohjaus lukittuna ja poista avain varkauden estämiseksi.

Varmista ettei helposti syttyvät materiaalit, kuten kuiva ruoho, pääse kosketuksiin pakoputkistoon kun pysäköit moottoripyörääsi.

KUINKA VOIT EHKÄISTÄ MOOTTORIPYÖRÄSI VARASTAMISEN

1. Lukitse aina ohjaus, äläkä koskaan jätä avainta virtalukkoon. Kuulostaa yksinkertaiselta, mutta ihmiset todella unohtavat.

2. Pidä huoli siitä, että moottoripyöräsi rekisteröintipaperit ovat kunnossa ja ajan tasalla.

3. Jos mahdollista, säilytä moottoripyöräsi lukollisessa tilassa.

4. Käytä moottoripyörässäsi hyvälaatuista varkaudenestoa (lukko, varashälytin...).

5. Laita nimesi, osoitteesi ja puhelinnumerosi omistajan käsikirjaan, sillä usein juuri sen perusteella varastetut ajoneuvot palautuvat omistajilleen.

NIMI: _____

OSOITE: _____

PUHELIN NUMERO: _____

MOOTTORIPYÖRÄN HUOLTO

- Kun moottoripyöräsi kaipaa huoltoa, muista että valtuutettu Honda-huoltokorjaamo tuntee moottoripyöräsi parhaiten ja heillä on siihen parhaiten soveltuvat nykyaikaiset välineet.

- Nämä ohjeet on laadittu siltä pohjalta, että moottoripyörää käytetään ainoastaan sille suunniteltuun käyttöön. Jos olosuhteet ovat kovin pölyiset, märät tms; kysy huoltokorjaamolta ohjeita huoltotoimenpiteisiin.

HUOLTO-OHJELMA

HUOLTOVÄLI	kuukausi		6	12	18	
HUOLTOKOHDE	km x 1000	1	4	8	12	HUOM !
Polttoainejärjestelmä			T	T	T	
Kaasukahvan toiminta			T	T	T	
Ilmansuodatin					V	1
Sytytystulpat				V		
Venttiilien välys		T			T	
Moottoriöljy		V			V	
Moottoriöljyn suodatin		V			V	
Jäähdytysneste				T		2
Jäähdytysjärjestelmä				T		
Toisioilman syöttöjärj.					T	
Toisioketju		T joka 1000 km:n välein				
Toisioketjun ohjaimet			T	T	T	
Jarruneste			T	T	T	2
Jarrupalojen kuluminen			T	T	T	
Jarrujärjestelmät		T	T	T	T	
Jarruvalokatkaisin			T	T	T	
Ajovalot			T	T	T	
Kytkinjärjestelmä		T	T	T	T	
Sivuseisontatuki			T	T	T	
Jousitus			T	T	T	
Pultit, mutterit, kiristys		T		T		
Pyörät / renkaat		T	T	T	T	
Ohjauslaakerit			T		T	

T = Tarkasta; puhdista, säädä, voitele tai vaihda jos tarpeen.
P = Puhdista
V = Vaihda

HUOM !
(1) Suorita useammin, kun ajat märissä tai pölyisissä ajo-olosuhteissa.
(2) Vaihdetaan joka toinen vuosi tai matkamittarin lukeman mukaan, riippuen siitä kumpi täyttyy aikaisemmin.

TYÖKALUT

Työkalut (1) sijaitsevat satulan alla.

Seuraavat työkalut kuuluvat sarjaan:

-Vakio / Phillips ruuvimeisseli
-Ruuvimeisselin kahva
-8X12 mm kiintoavain
-10X14 mm kiintoavain
-17 mm lenkkiavain
-22 mm lenkkiavain
-5 mm kuusiokoloavain
-Sytytystulpan avain
-Jatkovarsi
-Takajousen säätötyökalu
-Pihdit
-Työkalupussi

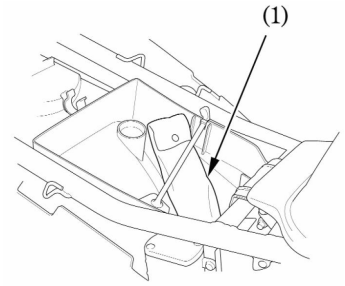

HUOLTOTOIMENPITEET

VAROITUS !
-Jos moottoripyöräsi on kaatunut tai ollut kolarissa, tarkasta ettei mitkään ajamisen kannalta tärkeät osat, kuten hallintalaitteet, vaijerit, jarruletkut tms. ole vaurioituneet.
-Älä aja moottoripyörällä jos vaurio vähääkään vähentää moottoripyörän turvallisuutta. Vie moottoripyöräsi valtuutetulle Honda-huoltokorjaamolle, jotta mahdolliset huomaamattomat vauriot, kuten rungon, jousituksen tai ohjauksen mahdolliset vauriot saadaan selville.
-Sammuta moottori ja aseta moottoripyörä lujalle, tasaiselle alustalle ennen huoltoa.
-Käytä uusia Honda-varaosia huoltaessasi tai korjatessasi moottoripyörääsi. Varaosat, jotka eivät täytä Honda-moottoripyörälle asetettuja laatuvaatimuksia saattavat vahingoittaa moottoripyörääsi.

SARJANUMEROT

Rungon ja moottorin sarjanumeroita tarvitset rekisteröidessäsi moottoripyörääsi. Niitä voit tarvita myös varaosia tilatessasi. Merkitse sarjanumerot tälle sivulle, jotta ne ovat helposti löydettävissä niitä tarvitessasi.

Rungon numero (1)

Sijaitsee ohjauslaakeroinnin oikealla puolella.

Numero: _____

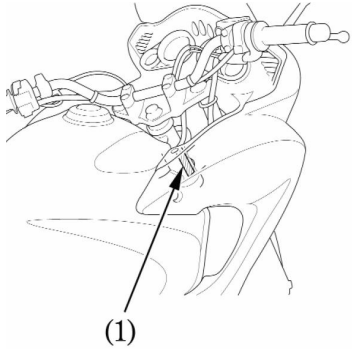

Moottorin sarjanumero (2)

Sijaitsee moottorilohkossa vasemmalla.

Numero: _____

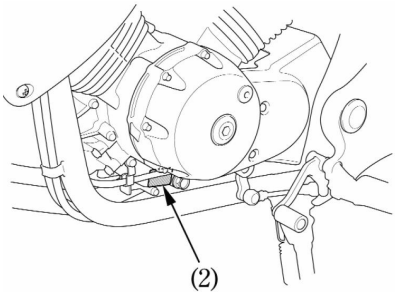

Värikoodi (1)

Sijaitsee rungossa satulan alla. Värikoodia tarvitaan varaosia tilatessa.

Koodi: _____

Väri: _____

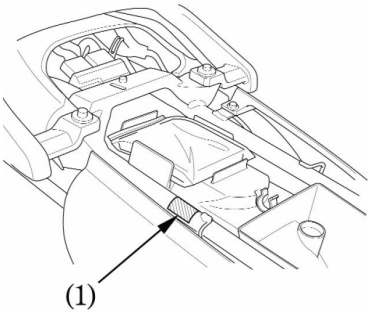

MOOTTORIÖLJY

Öljysuositus

API luokitus: SG tai korkeampi, paitsi öljyt joiden API luokitus on merkitty merkillä ”energy conserving”.
Viskositeetti: SAE 10W-30 tai 10W-40
Suositus: Honda ”4-TAHTI MOOTTORIPYÖRÄÖLJY” tai vastaava.

Moottoripyöräsi moottoriöljy ei tarvitse lisäaineita.
Käytä suositeltua öljyä.
Älä käytä öljyjä jotka sisältävät grafiitti tai molybdeeni lisäaineita. Ne saattavat aiheuttaa kytkimen toimintahäiriöitä.
Älä käytä öljyä jonka API luokitus on SH tai korkeampi ja jonka astian etiketissä on API merkintä ympyröity lisämerkinnällä ”energy conserving”. Ne saattavat aiheuttaa voitelu tai kytkimen toimintahäiriöitä.

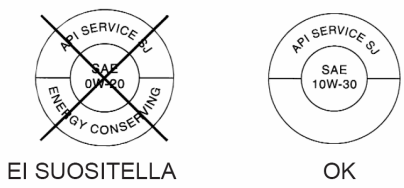

Älä käytä ei-puhdistavia, kasvis- tai risiinipohjaisia kilpaöljyjä.

Viskositeetti:

Moottoriöljyn viskositeetti valitaan ilman lämpötilan mukaan. Oheinen taulukko antaa ohjeita sopivan öljyn valitsemiseksi.

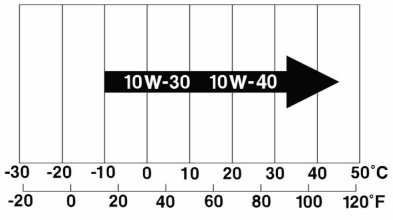

JASO T903 standardi

JASO T903 standardi on indeksi valittaessa 4-tahti moottoripyörän moottoriöljyä.
Luokituksia on kaksi: MA ja MB
Öljyn yhdenmukaisuus standardi on ilmoitettu öljypurkin etiketissä.

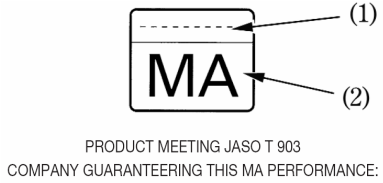

Esimerkki etiketin merkinnästä MA luokituksessa.
(1) Öljyn myyjän koodi
(2) Öljyn luokitus

MOOTTORIÖLJYN JA SUODATTIMEN VAIHTO

- Moottoriöljyn laatu on päätekijä, joka vaikuttaa moottorin ikään. Vaihda öljy huolto-ohjeiden mukaan.
- Moottoriöljyn vaihto tulee suorittaa moottorin ollessa käyttölämmin.
- Öljynsuodattimen vaihtamiseen tarvitaan erikoistyökaluja ja momentti-avainta. Jos sinulla ei ole näitä työkaluja, ota yhteyttä Honda huolto-korjaamoon.

VAROITUS ! Lämmennyt moottori ja moottoriöljy ovat erittäin kuumia. Ole varovainen ettet polta itseäsi.

1.Irrota moottoriöljyn täyttötulppa, poistotulppa (1) ja tiiviste (2).
2.Irrota pultit (6), kansi (3), suodatin (4) ja jousi (5).

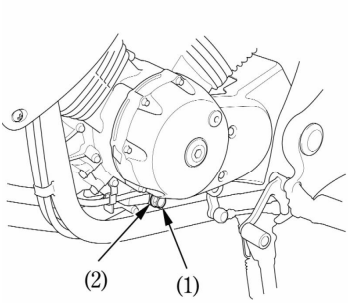

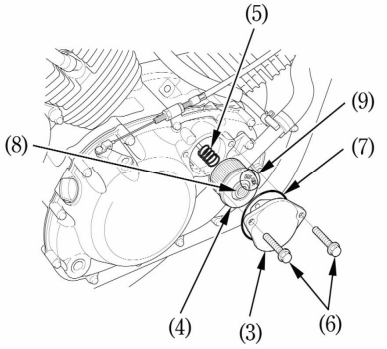

3.Tarkasta suodattimen kannen O-renkaan (7) kunto ja vaihda se tarvittaessa.
4.Asenna uusi suodatin niin että tiivisterengas (8) on ulospäin (myös ”OUT-SIDE” merkki (9) on tällöin ulospäin). Käytä ainoastaan alkuperäistä Honda öljynsuodatinta joka on tarkoitettu tähän pyörämalliin.
5.Kiinnitä suodattimen kansi ja kannen pultit. Kiristysmomentti 10 N.m.
6.Varmista että tiiviste on hyväkuntoinen ja kierrä poistotulppa ja tiiviste paikalleen. Kiristysmomentti 25 Nm.
7.Täytä moottorin kampikammio suositellulla moottoriöljyllä.
Moottoriöljyntilavuus: 1,3 l.
8.Kiinnitä moottoriöljyn täyttötulppa.
9.Käynnistä moottori ja anna käydä muutama minuutti.
10.Sammuta moottori ja tarkista moottoriöljyn määrä moottoripyörän ollessa pystysuorassa. Tarkasta myös ettei ole öljyvuotoja.

HUOM ! Hävitä käytetty öljy ympäristön kannalta turvallisella tavalla. Älä kaada öljyä maahan, vaan vie se esim. lähimmälle huoltoasemalle hävitettäväksi.

VAROITUS ! Älä koske öljyyn paljain käsin. Kun olet käsitellyt käytettyä öljyä, pese kätesi huolellisesti saippualla ja vedellä.

SYTYTYSTULPPA

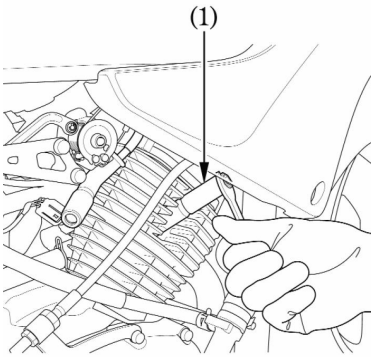

Oikea sytytystulppa:

CR8EH-9 (NGK) tai
U24FER-9 (DENSO)

1.Irroita tulpan hatut sytytystulpista.

2.Puhdista sytytystulpan ympäristö huolellisesti. Irrota sytytystulppa tulppa-avaimella (1).

3.Tarkasta elektrodin kunto. Keskielektrodissa pitäisi olla terävät kulmat ja sivuelektrodi ei saa olla syöpynyt. Vaihda tulppa jos se on kulunut.

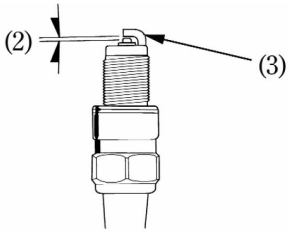

4.Tarkasta sytytystulpan kärkiväli (2) lankatyyppisellä rakotulkilla.
Välin tulee olla: 0,8-0,9 mm.
Säädä kärkiväliä sivuelektrodia (3) taivuttamalla.

5. Asenna sytytystulppa paikalleen ja kiristä käsin.

6. Kiristä sitten tulppa-avaimella uutta sytytystulppaa 1/2 kierrosta tiivistysrenkaan paikoilleen puristamiseksi. Jos käytät vanhaa sytytystulppaa, kierrä vain 1/8 kierrosta. Kiinnitä tulpan hatut.

HUOM ! Riittämättömästi kiristetty sytytystulppa voi tulla niin kuumaksi, että se voi vaurioittaa moottoria. Liika kiristäminen saattaa vahingoittaa kierteitä. Väärän kokoisen tai lämpöarvoisen sytytystulpan käyttö aiheuttaa moottorivaurion.

KAASUKAHVA

1.Tarkasta, että kaasukahva kiertyy ääriasentoihinsa ohjaustangon ollessa täysin käännettynä kumpaankin suuntaan.

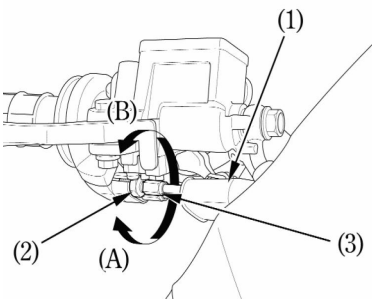

2.Tarkasta kaasukahvan vapaaliike, jonka pitää olla kahvakumin laipalta mitattuna n. 2-6 mm. Vapaaliikkeen säätämiseksi, siirrä pölysuoja (1) sivuun, löysää lukkomutteria (2) ja kierrä säädintä (3).
Kiristä lukkomutteri ja laita pölysuoja paikoilleen.

TOISIOKETJU

Tarkasta toisioketju säännöllisesti huoltotaulukon mukaan. Jos ajat erittäin pölyisissä, likaisissa tai märissä olosuhteissa, huolla ja voitele ketjut useammin. Säännöllisen huollon laiminlyöminen lyhentää huomattavasti ketjujen ja rattaiden ikää.

1.Sammuta moottori, nosta takapyörä ilmaan asettamalla tuki moottorin alle ja laita vaihde vapaalle.

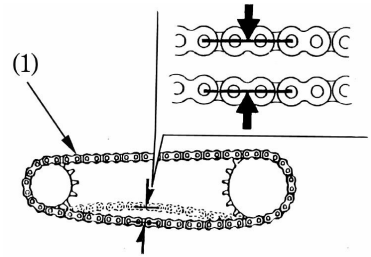

2.Tarkasta ketjun (1) vapaaliike kuvan osoittamasta kohdasta. Ketjun kireys on oikea, kun vapaaliike on 25-35 mm.

3.Tutki ketjun kireys pyörittämällä takapyörää ja pysäytä se. Ketjun kireys pitää olla sama joka kohdassa. Jos ketju on löysä ainoastaan joissakin kohdissa, jotkut ketjun osat ovat jumiutuneet. Voitele tällöin ketju.

4.Tutki ketjujen ja rattaiden kunto pyörittämällä takapyörää hitaasti.

Toisioketju: Vaurioituneet rullat, löysät laakeritapit, kuivat tai ruostuneet liittymäkohdat, vääntyneet tai kiertyneet liittymäkohdat, epätavallisen suuri kuluminen, väärä asento, puuttuvat O-renkaat.

Rattaat: Erittäin kuluneet rattaat, katkennut tai vaurioitunut rattaan hammas.

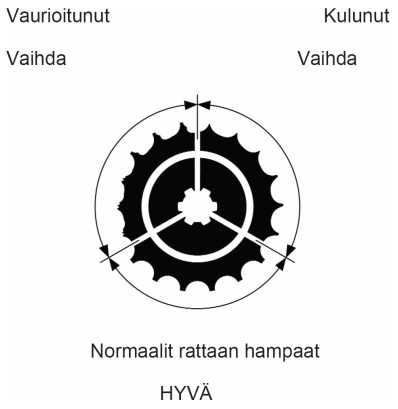

Ketjun säätö

Ketjun vapaaliike on tarkistettava vähintään 1000 km:n välein. Mikäli ajat pitkään suurella nopeudella tai pölyisissä olosuhteissa tai toistuvasti kiihdytät voimakkaasti tarkasta ketju päivittäin.

1.Aseta moottoripyörä sivuseisontatuelle vaihteisto kytkettynä vapaalle ja virtalukko OFF asennossa.

2.Löysää taka-akselin mutteri (1).

3.Löysää lukkomutterit (2) ja säätömutterit (3) molemmilta puolilta.

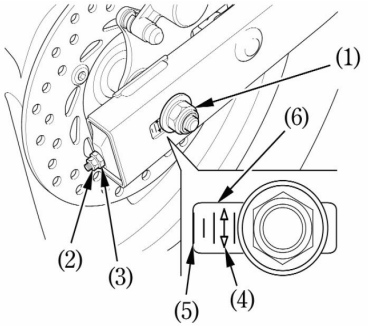

4.Säädä ketjun kireys kiertämällä säätömuttereita (3). Kiertäminen myötäpäivään kiristää ketjua ja kiertäminen vastapäivään löysää sitä.
Tarkista säätö ketjupyörien puolivälissä ketjun alaosasta. Pyöritä sitten takapyörää ja tarkista kireys ketjun muistakin kohdista. Oikea vapaaliike on 25-35 mm.

5.Varmista taka-akselin linjaus, tarkistamalla että mittamerkki (4) on samassa mitta-asteikkolukemassa (6) verrattuna reunaan (5) pyörän molemmin puolin (kts. kuvaa). Mikäli lukemat poikkeavat toisistaan, säädä ne samoiksi kiertämällä jompaakumpaa säätöpulttia.

6.Kiristä taka-akselin mutteri. Kiristysmomentti on 88 Nm ja kiristä säätöpultteja kevyesti ja kiristä lukkomutterit.

HUOM ! Jos toisioketjun vapaaliike on liian suuri (yli 50 mm), voi seurauksena olla takahaarukan vaurioituminen.

Ketjun kulumisen tarkistus

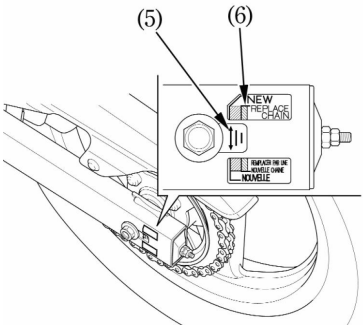

Jos säätimen merkki (5) osuu taulukon punaiselle alueelle (6) kun ketju on säädetty oikein, on ketju kulunut ja näin ollen vaihdettava.

Tämä moottoripyörä on varustettu toisioketjulla jossa ei ole jatkosta. Ketjun vaihtamiseen tarvitaan erikois-työkaluja, ota yhteys Honda huolto-korjaamoon. Älä käytä ketjuja joissa on jatkos !

Ketjun voitelu ja puhdistus

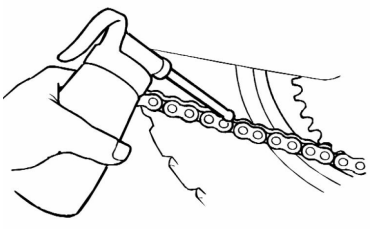

Voitele ketju joka 1000 km, tai useammin, jos ketju näyttää kuivalta. Ketjun nivelissä on pieniä O-renkaita, jotka saattavat vaurioitua höyry- ja korkeapainepesussa ja tiettyjen kemikaalien vaikutuksesta.
Puhdista ketju esim. valopetrolilla tai parafiinillä. Kuivaa ja rasvaa ainoastaan SAE 80 - 90 vaihteistoöljyllä.
Kaupalliset ketjusumutteet saattavat sisältää syövyttäviä lisäaineita, jotka voivat vaurioittaa ketjun kumisia O-renkaita.

Ketjutyyppi: REGINA 1350RNV2, DID520V6, RK520SMOZ2

Toisioketjun laahain

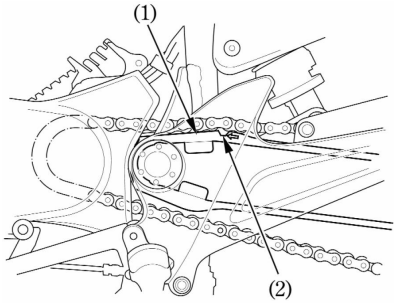

Tarkasta laahaimen (1) kuluneisuus säännöllisesti. Laahain on vaihdettava kun se on kulunut kulutusmerkkiin (2) asti. Ota tällöin yhteys Honda huolto-korjaamoon.

JOUSITUKSEN TARKASTUS

1.Tarkasta etujousitus lukitsemalla etujarru ja pumppaamalla etuhaarukkaa ylös – alas voimakkaasti. Liikkeen pitää olla pehmeä, eikä öljyvuotoja saa esiintyä.

2.Nosta takapyörä irti maasta asettamalla moottorin alle tuki. Tarkasta, ettei taka-haarukassa ole sivuttaisliikettä työntämällä takapyörää voimakkaasti edestakaisin sivuttaissuunnassa.

3.Tarkasta kaikkien kiinnikkeiden tiukkuus sekä etu-, että takajousituksesta.

SIVUSEISONTATUKI

§ Tarkasta tuen kunto ja liikkuvuus, sekä tuen jousen (1) kunto

§ Tarkasta sivuseisontatuen turvakatkaisinjärjestelmä:

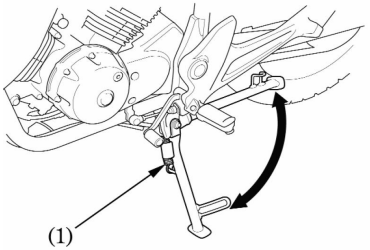

1.Istu moottoripyörän päälle. Nosta sivuseisontatuki ylös ja vaihde vapaalle.

2.Käynnistä moottori kytkinkahva puristettuna. Laita vaihde päälle.

3.Laske sivuseisontatuki alas. Moottorin pitäisi sammua kun sivuseisontatuki on laskettu alas ja vaihde on päällä.

HUOM ! Mikäli turvakatkaisinjärjestelmä ei toimi, ota yhteys valtuutettuun Honda-huoltokorjaamoon.

PYÖRIEN IRROITUS

Etupyörän irrotus:

1.Aseta tuki moottorin alle siten, että etupyörä on irti maasta.

2.Irrota akselin lukituspultti (1) ja akselipultti (2).

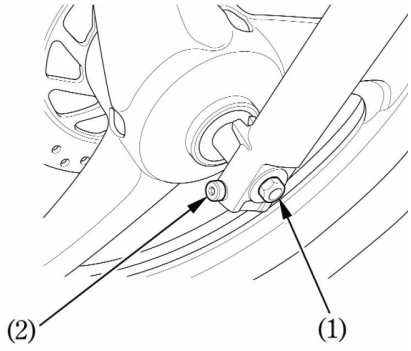

HUOM ! Älä paina jarrukahvaa kun pyörä on irti moottoripyörästä. Tällöin jarrusylinterin mäntä tulee ulos sylinteristä aiheuttaen jarrunestevuodon. Jos näin kuitenkin tapahtuu, jarrujärjestelmän huolto on välttämätön. Ota silloin yhteys silloin valtuutettuun Honda-huoltokorjaamoon.

Etupyörän kiinnitys:

1.Aseta pyörä takaisin paikoilleen, huomioi että jarrulevy menee helposti jarrupalojen väliin, pujota akseli vasemman etuputken ja pyörän navan läpi.

2.Kiristä akselipultti (1). Kiristystiukkuus: **66 N.m.**

3.Kiristä akselin lukituspultti (2). Kiristystiukkuus **22 N.m.**
Purista etujarrua muutama kerta, tarkasta jarrun toiminta ja että pyörä pyörii vapaasti kun vapautat jarrun.

Takapyörän irrotus:

1.Nosta takapyörä ilmaan asettamalla tuki moottorin alle.

2.Löysää ketjun säädön lukitusmutterit (2) ja säätömutterit (3).

3.Irrota taka-akselin mutteri (1).

4.Irroita toisioketju (4) ketjupyörästä työntämällä takapyörää eteenpäin.

5.Irrota taka-akseli (5), väliholkki ja pyörä takahaarukasta.

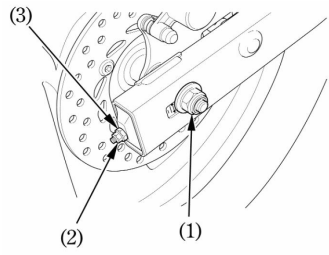

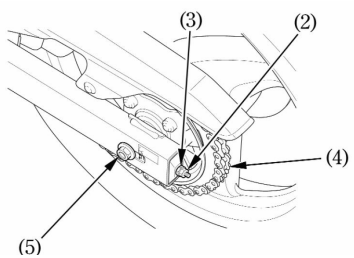

HUOM ! Älä paina jarrupoljinta kun pyörä on irti moottoripyörästä. Tällöin jarrusylinterin mäntä tulee ulos sylinteristä aiheuttaen jarrunestevuodon. Jos näin kuitenkin tapahtuu, jarrujärjestelmän huolto on välttämätön. Ota silloin yhteys silloin valtuutettuun Honda-huoltokorjaamoon.

Takapyörän takaisinasennus

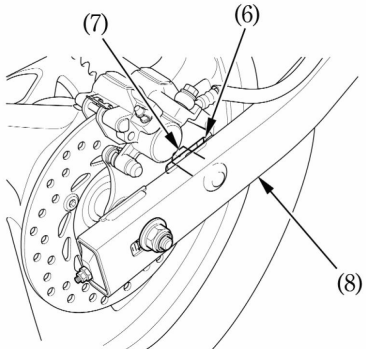

- Asentaaksesi pyörän takaisin, toista edellinen käännetyssä järjestyksessä.
- Varmista että takahaarukassa (8) oleva uloke (7) tulee uraan (6).
- Kiristä takapyörän akselin mutteri. Kiristystiukkuus on **88 Nm.**
- Säädä toisioketjun kireys. Pyörän paikalleen asentamisen jälkeen, kokeile jarruja muutaman kerran ja varmista sen jälkeen, että pyörä pyörii vapaasti. Tarkasta pyörän kiinnitys uudelleen jos pyörä ei pyöri kunnolla.

JARRUPALOJEN KULUMINEN

Jarrupalojen kuluminen riippuu ajotavasta ja ajo-olosuhteista. Märillä ja kuraisilla teillä, jarrupalat kuluvat nopeammin.

Tarkasta jarrupalojen kunto säännöllisesti ja mikäli yksikin jarrupala on kulunut merkkiin (etujarru 1, takajarru 2) asti, on molemmat palat vaihdettava. Kun jarrupalojen vaihto on ajankohtainen, ota yhteyttä valtuutettuun Honda huoltopisteeseen.

Etujarru

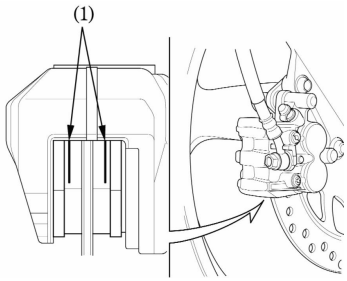

Takajarru

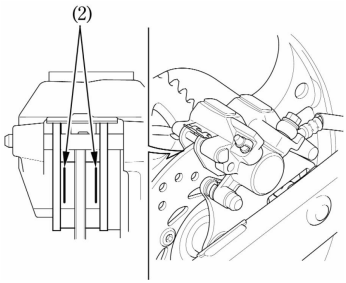

HUOM !
Käytä ainoastaan alkuperäisiä Hondan jarrupaloja joita saat valtuutetulta Honda jälleenmyyjältäsi.

AKKU

Akkua ei tarvitse huoltaa, eikä siihen tarvitse lisätä nestettä, koska moottoripyörässä on ns. huoltovapaa akku. Mikäli akku heikkenee aiheuttaen käynnistysvaikeuksia tai muita sähköongelmia, anna Honda huoltokorjaamon tutkia asia.

HUOM ! Akku voi vaurioitua, jos yrität poistaa sen korkkeja. Irrota akku ja lataa se täyteen ajokauden päättyessä. Säilytä akkua viileässä, kuivassa paikassa.

VAROITUS ! (Akun käsittelyä koskevat varoitusohjeet)
- Akusta haihtuu räjähdysherkkää vetykaasua; vältä tupakointia, avotulta ja kipinöintiä akun läheisyydessä. Huolehdi riittävästä tuuletuksesta akkua ladattaessa.
-Akku sisältää rikkihappoa (elektrolyytti), joka on voimakkaasti syövyttävää. Käytä suojavaatteita ja kasvosuojusta akkua käsitellessäsi.
- Jos elektrolyyttiä on joutunut iholle, huuhtele runsaalla vedellä.
- Jos elektrolyyttiä on joutunut silmiin, huuhtele runsaalla vedellä vähintään 15 minuutin ajan ja mene heti lääkäriin.
- Elektrolyytti on myrkyllistä: sen nauttiminen on hengenvaarallista. Juo erittäin runsaasti vettä tai maitoa ja sitten kasvisöljyä ja mene heti lääkäriin.
- PIDÄ AKKU LASTEN ULOTTUMATTOMISSA.

Akun irrotus

1.Irrota vasen sivusuoja.

2.Irrota pultti (2) ja kiinnike (3).

3.Irrota (-) kaapeli (4) akusta ensin, sen jälkeen irrota (+) kaapeli (5).

4.Nosta akku (1) ulos akku-kotelosta (6)

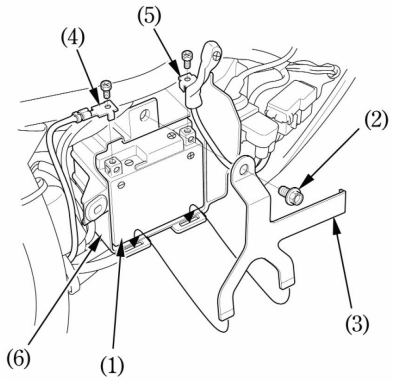

Kiinnitys käännetyssä järjestyksessä.

SULAKKEEN VAIHTO

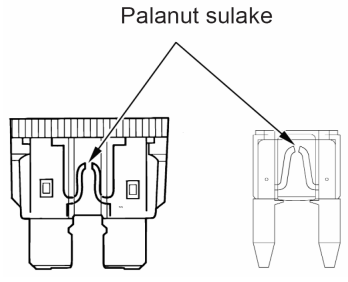

Jos sulake palaa usein, se on useimmiten merkki oikosulusta tai sen sähköjärjestelmän ylikuormituksesta. Ota silloin yhteys valtuutettuun Honda huoltokorjaamoon.

HUOM ! Käännä virtalukko aina OFF asentoon ennen sulakkeiden tarkastamista.

Sulakerasia sijaitsee vasemman sivusuojan alla. Sulakkeiden arvot 10A.

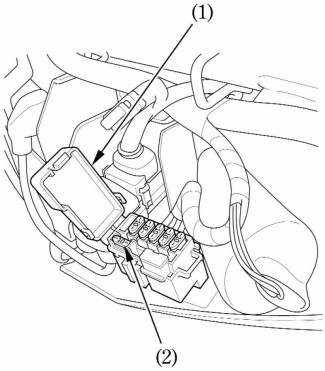

1.Irrota vasen sivusuoja.

2.Avaa sulakerasian kansi (1).

3.Irrota sulake. Jos sulake on palanut asenna uusi sulake. Varasulake (2) sijaitsee sulakerasiassa.

4.Sulje sulakerasian kansi ja kiinnitä sivusuoja.

Pääsulake (1) sijaitsee vasemman sivusuojan alla. Sulakkeen arvo 30A.

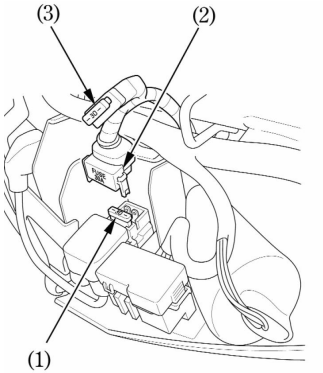

1.Irrota vasen sivusuoja.

2.Irrota johtoliitin (2) magneetti-kytkimestä.

3.Irrota vanha, palanut sulake ja asenna uusi sulake. Varasulake (3) sijaitsee johto-sarjassa.

4.Kytke johtoliitin ja kiinnitä sivusuoja.

VAROITUS ! Käytä aina oikeanarvoista sulaketta. Väärä sulake saattaa aiheuttaa oikosulun.

JARRUVALOKYTKIMEN (1) SÄÄTÖ

Mikäli jarruvalon syttyminen ei ole oikea-aikaista, säätö tapahtuu säätämällä säätömutterista (2). Pyöritä mutteria suuntaan A mikäli jarruvalo syttyy liian myöhään, ja suuntaan B mikäli valo syttyy liian aikaisin.

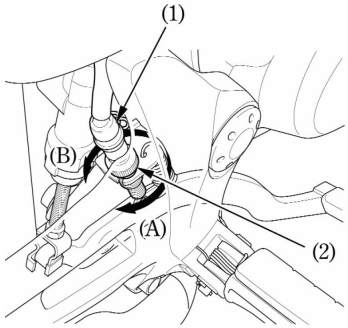

POLTTIMOIDEN VAIHTO

VAROITUS !
- Polttimot ovat kuumia valojen ollessa päällä. Ennen kuin ryhdyt vaihtamaan polttimoa,anna sen jäähtyä kunnolla ja kytke virta valoista pois.
- Käytä aina oikeanarvoisia / tyyppisiä polttimoita.
- Älä käsittele polttimoita rasvaisilla käsillä, käytä mieluiten käsineitä.

Ajovalopolttimo

1. Irrota pölysuoja (1).
2. Irrota lampun kanta (2) vapauttamalla jousi (3).
3. Paina polttimoa (4), käännä vastapäivään ja vedä polttimo pois.
4. Kiinnitys käännetyssä järjestyksessä. Varmista että ”TOP” merkki (5) tulee ylöspäin.

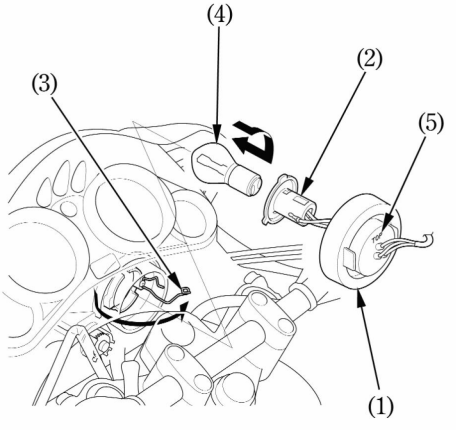

Parkkivalopolttimo

1. Vedä lampun kanta (1) irti.

2. Vedä polttimo (2) pois kannastaan, älä käännä.

3. Kiinnitys käännetyssä järjestyksessä.

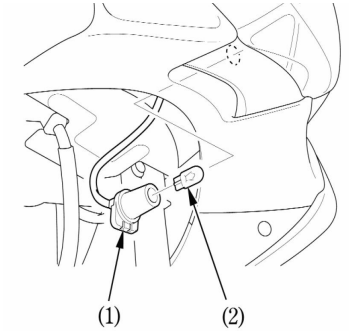

Taka / jarruvalopolttimo

1.Irrota ruuvit (2) ja takavalon lasi (1).

2.Paina polttimoa (3), käännä vastapäivään ja vedä polttimo pois kannastaan.

3.Kiinnitys käännetyssä järjestyksessä.

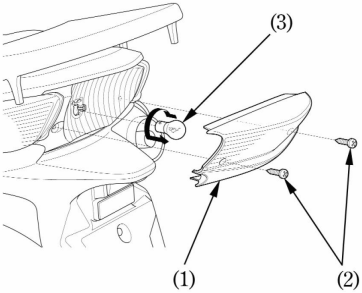

Etuvilkkupolttimo

1. Irrota polttimon kanta (1) kääntämällä sitä vastapäivään.

2. Paina polttimoa (2), käännä vastapäivään ja vedä polttimo pois.

3. Kiinnitys käännetyssä järjestyksessä. Käytä vain keltaista polttimoa.

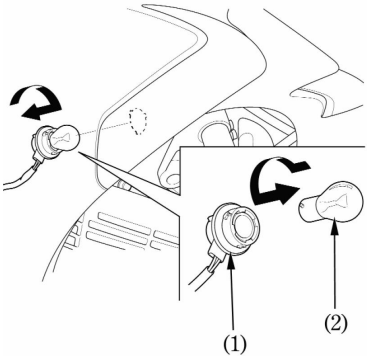

Takavilkkupolttimo

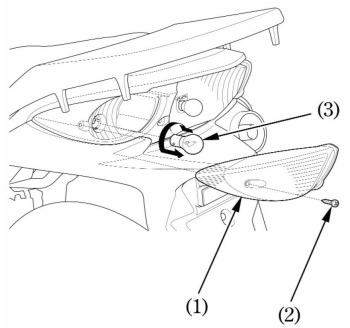

1.Irrota takavalon lasi (sivu 46).

2.Irrota ruuvi (2) ja vilkun lasi (1).

3.Paina polttimoa (3), käännä vastapäivään ja vedä polttimo pois kannastaan.

4.Kiinnitys käännetyssä järjestyksessä. Käytä vain keltaista polttimoa.

Rekisterivalon polttimo

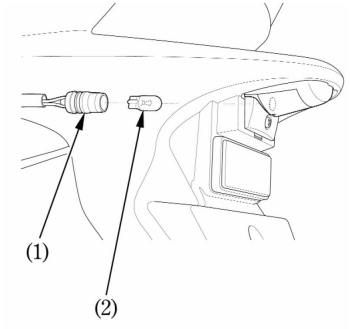

1. Vedä lampun kanta (1) irti.

2. Vedä polttimo (2) pois kannastaan, älä käännä.

3. Kiinnitys käännetyssä järjestyksessä.

MOOTTORIPYÖRÄN PUHDISTUS

Puhdista moottoripyöräsi säännöllisesti ehkäistäksesi pintavauriot sekä erilaisten nesteiden, kuten öljyn aiheuttamat vauriot.

VAROITUS ! Jos peset moottoripyörääsi korkeapainepesurilla, älä suihkuta vettä (eikä paineilmaa) seuraaviin kohteisiin:

-renkaan napoihin
-katkaisijoihin
-jarrusylintereihin
-polttoainetankin alle
-”kaasuttimeen”
-satulan alle
-ajovaloumpioon
-äänenvaimentimen reikään
-toisioketjuun
-tankin alle

1.Pesun jälkeen, huuhtele huolellisesti puhtaalla, runsaalla vedellä. Vahvat puhdistusaineet voivat ruostuttaa osia.

HUOM ! Puhdista muoviset osat, ajovaloumpio ja mittaristo puhtaalla pesusienellä tai pehmeällä kankaalla, joka on kastettu mietoon saippua-vesiliuokseen. Kastele pestävää kohdetta säännöllisesti virtaavalla vedellä. Ajovaloumpion sisään saattaa muodostua kosteutta pestäessä moottori-pyörää. Kosteus haihtuu hiljalleen pidettäessä pitkiä ajovaloja päällä. Pitäessäsi valoja päällä, pidä moottori käynnissä ettei akku tyhjene.

2.Kuivaa moottoripyörä, käynnistä moottori ja anna sen käydä muutaman minuutin ajan.

3.Kokeile jarrujen toiminta ennen ajoa.

VAROITUS ! Jarrujen teho saattaa hetkeksi heikentyä pesun jälkeen.

4.Voitele toisioketju välittömästi moottoripyörän pesun jälkeen.

Tiesuolan poisto

Tiesuola ja merivesi aiheuttavat korroosiota. Kun peset moottoripyörääsi, huomioi seuraavat ohjeet kun on ajettu suolaisissa olosuhteissa.

1.Pese moottoripyörääsi kylmällä vedellä. Älä käytä lämmintä vettä, se pahentaa suolan vaikutusta.

2.Kuivaa moottoripyörääsi ja vahaa metallipinnat.

ALUMIINIVANTEIDEN HUOLTO

Alumiini hapettuu joutuessaan kosketuksiin pölyn, mudan, tiesuolan yms. kanssa. Puhdista vanteet ajon jälkeen märällä sienellä ja miedolla puhdistusaineella. Huuhtele hyvin ja kuivaa puhtaalla rievulla.

VAROITUS ! Älä käytä teräsvillaa vanteiden puhdistukseen, sillä se saattaa vahingoittaa vanteita.

MOOTTORIPYÖRÄN TALVISÄILYTYS

Perusteellinen huolto ja puhdistus pidentävät moottoripyörän käyttöikää ja samanaikaisesti antavat huolettoman aloituksen seuraavalle ajokaudelle.

Toimenpiteet:

1.Vaihda moottoriin uudet öljyt ja suodatin ja voitele toisioketju.
2.Tarkista jäähdytysnesteen pakkaskestävyys ja määrä.
3.Lisää polttoaineen sekaan polttoaineen säilöntäainetta (Fuel stabilizer) ja käytä moottoria niin että säilöntäainetta kulkeutuu ”kaasuttimeen”. Tai vaihtoehtoisesti tyhjennä polttoainesäiliö polttoaineesta sekä sumuta suojaöljy säiliön sisäpinnoille. Kiinnitä polttoainesäiliön korkki.
4.Irroita sytytystulpat ja kaada n. ruokalusikallinen puhdasta moottoriöljyä sylintereihin. Pyöritä moottoria niin, että öljy jakaantuu ympäri sylintereitä. Kiinnitä tämän jälkeen sytytystulpat paikoilleen.
5.Irroita akku ja säilytä se suojassa pakkaselta ja suoralta auringon-paisteelta. Kerran kuukaudessa on akkua kuormitettava ja ladattava se täyteen.
6.Pese moottoripyörä ja anna sen kuivua. Vahaa kaikki maalatut pinnat ja sumuta suojaöljyä kaikille kromatuille pinnoille.
7.Tarkasta rengaspaineet ja aseta tuki moottorin alle siten, että molemmat renkaat ovat ilmassa. Peitä moottoripyörä suojakankaalla (älä käytä muovia).

TOIMENPITEET ENNEN AJOKAUDEN ALKUA

1.Puhdista moottoripyörä ja vaihda moottoriöljy, jos moottoripyörä on ollut varastoituna kauemmin kuin 4 kuukautta.
2.Lataa akku ja asenna se takaisin paikoilleen.
3.Poista liika suojaöljy polttoainesäiliöstä ja täytä polttoainesäiliö uudella puhtaalla polttoaineella.
4.Tee tarkistukset ennen ajoa. Aja hitaalla nopeudella pieni lenkki, ennen kuin lähdet pidemmälle.

TEKNISET TIEDOT

MITAT	
Pituus	2,145 mm
Leveys	850 mm
Korkeus	1,250 mm
Akseliväli	1,450 mm
Maksimi kantavuus	180 kg
TILAVUUDET	
Moottoriöljy	öljynvaihto 1,2 l, öljyn- ja suodattimen vaihto 1,3 l
Polttoainesäiliö	17,0 l
Jäähdytysjärjestelmä	1,01 l
MOOTTORI	
Halk. + isku	42,0 X 45,0 mm
Puristussuhde	11,8 : 1
Iskutilavuus	125 cm^3
Tyhjäkäynti kierrosluku	1,500 +/- 100 min^{-1}
Sytytystulppa	CR8EH-9 (NGK) U24FER-9 (DENSO)
Sytytystulpan kärkiväli	0,8-0,9 mm
RUNKO	
Caster / Jättö	28° / 97 mm
Rengaskoko etu / taka	100/90-18 / 130/80-17
VÄLITYSSUHTEET	
Ensiö	3.722
1 - V	3.083
2 - V	1.933
3 - V	1.428
4 - V	1.173
5 - V	1.000
Toisio	3.142
SÄHKÖLAITTEET	
Akku / Laturi	12V-6Ah / 0,40 kW / 5,000 min^{-1}
Pääsulake	30 A
Käyttösulake	10 A
VALOT	
Ajovalo	12V - 35 / 35 W
Taka- / jarruvalo	12V - 21 / 5 W
Suuntavilkun valo	12V - 21 W
Parkkivalo	12V - 5 W
Rekisterikilven valo	12V - 5 W
Merkkivalot	LED

KATALYSAATTORI

Vajavainen katalysaattorin toiminta vaikuttaa pakokaasujen päästöihin ja moottorin suorituskykyyn. Noudata seuraavia ohjeita varmistaaksesi katalysaattorin virheettömän toiminnan.

- Käytä aina lyijytöntä polttoainetta. Pienikin määrä lyijyllistä polttoainetta voi pilata katalysaattorin jalometalleja ja katalysaattorista tehottoman.

- Pidä moottori säädöissä.

- Tarkkaile moottoripyöräsi käyntiä, ja vaihda polttoaineen laatua jos ilmenee sytytyskatkoksia, nakutusta, sakkausta tai muita käyntihäiriöitä.